GEDORE | 1101-1.29/1K | Kogellagertrekkerset in i-BOXX 72®

Productblad - technische gegevens en beschikbare uitvoeringen

De GEDORE 1101-1.29/1K is een kogellagertrekkerset in i-BOXX 72®. Voor kogellagers nr. 6000 6001 6002 6003 6005 6006 6007 6008 6009 6010 6011 6012 6200 6201 6202 6203 6204 6205 6206 6207 6300 6301 6302 6303 6304 6305 6306 6307 6403 6404.

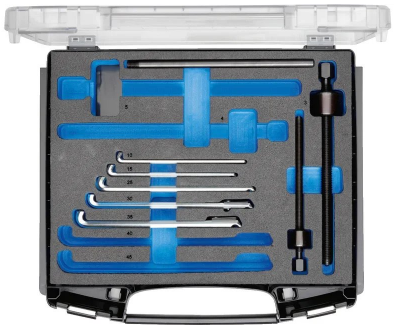

Uitvoeringen en artikelnummers

Model	Artikelnummer	EAN	Uitvoering
1101-1.29/1K	2963485	4010886947760	1101-1.29/1K

Technische gegevens

Lengte	316 mm
Breedte	367 mm
Hoogte	72 mm
Nominale lengte	316 mm
Nominale breedte	367 mm
Nominale hoogte	72 mm
Gewicht	3,05 kg
Toepassing	Voor kogellagers nr. 6000 6001 6002 6003 6005 6006 6007 6008 6009 6010 6011 6012 6200 6201 6202 6203 6204 6205 6206 6207 6300 6301 6302 6303 6304 6305 6306 6307 6403 6404

Setinhoud - 1101-1.29/1K (2963485)

- 129/104 Head
- 129.106 spindel 14, M10x1,5, 160 mm
- 129/304 Head
- 129.306 spindel 17, M14x2,0, 210 mm
- 129/404 Head
- 129.406 spindel 19, M18x2,5, 230 mm
- 129/504 Head
- 129.506 spindel 22, M20x2,5, 235 mm
- 129/10 Pulling leg 1 delen. 140 mm (4x)
- 129/15 Pulling leg 1 delen. 140 mm (4x)
- 129/25 Pulling leg 1 delen. 170 mm (4x)
- 129/30 Pulling leg 1 delen. 178 mm met 3 spacers (4x)
- 129/35 Pulling leg 1 delen. 178 mm met 5 spacers (4x)
- 129/40 Pulling leg 1 delen. 226 mm met 5 spacers (4x)
- 129/45 Pulling leg 1 delen. 226 mm met 11 spacers (4x)

- 1.29/0 Plug-in handgreep gebruneerd
- 42 2 (5/64AF) stiftsleutel
- 129/193 Table bearing haak head overview
- EI-1101 CT-1.29/3K schuim insert i-BOXX 72, leeg
- 1101 L GEDORE i-BOXX 72 leeg

Bronnen en documentherkomst

Dit productblad is samengesteld door Cooltools op basis van gecontroleerde GEDORE-productgegevens. Het is productinformatie; originele bedieningshandleidingen en veiligheidsinstructies blijven van toepassing.

GEDORE-fabrikantgegevens - artikel 2963485