Collomix AOX 650 mengmachine 40 l, met of zonder timer

Collomix AOX 650 — Onderstel en kuip

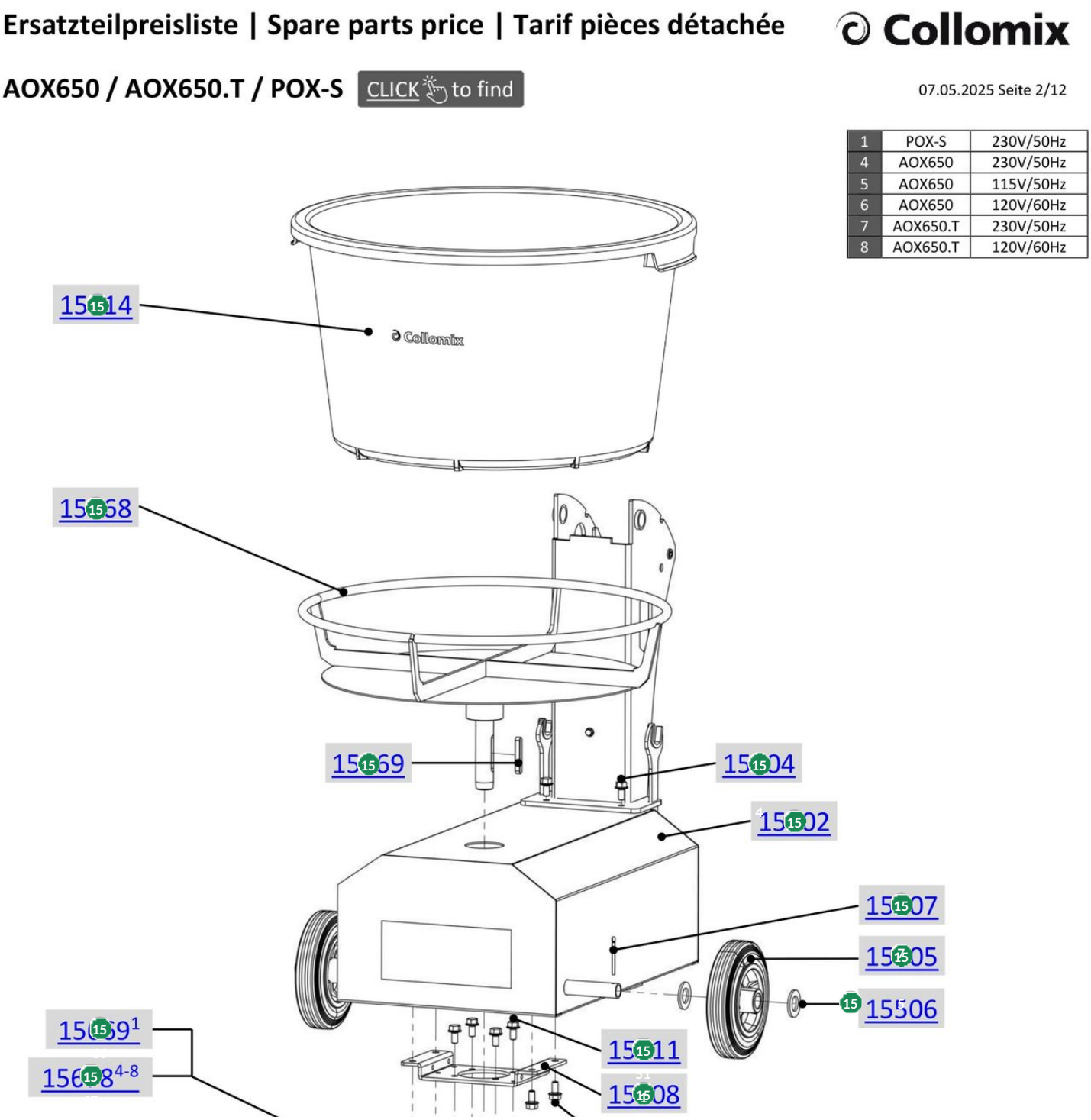

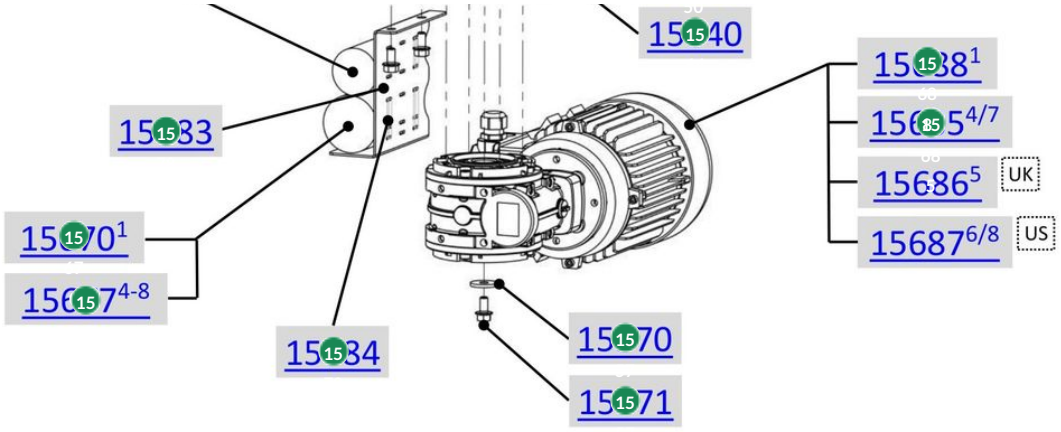

Collomix GmbH
Postfach 11 46 D-85078 Gaimersheim
Daimlerstraße 9 D-85080 Gaimersheim
GLN 40 11024 00000 2 EORI DE2984431

Telefon: +49 (8458) 3298-0
Telefax: +49 (8458) 3298-30
E-Mail: info@collomix.de
Internet: www.collomix.de

Geschäftsführer:
Alexander Essing
Registergericht Ingolstadt HRB 127
Steuer Nr. 124/123/60018

Sparkasse Ingolstadt
IBAN DE66 7215 0000 0000 1006 10
BIC BYLADEM1ING
Ust-IdNr. DE128579719

#	Code	Description	Price
15502	60369	Collomix behuizing voor AOX 650, AOX-S en POX-S	€ 134,00
15504	50088	Collomix Tensilock-bout M8 x 16	€ 0,90
15505	60185	Collomix massief rubberen wiel	€ 24,10
15506	50038	Collomix sluitring A21 (DIN 125)	€ 0,90
15507	50000	Collomix splitpen 4 x 40 (DIN 94)	€ 0,90
15508	60371	Collomix houder riemschijf voor AOX 650, AOX-S en POX-S	€ 17,30
15511	50088	Collomix Tensilock-bout M8 x 16	€ 0,90
15568	60387	Collomix kuiphouder voor AOX 650, AOX-S en POX-S	€ 164,00
15569	50974	Collomix spie A 8 x 7 x 50 (DIN 6885) voor AOX 650, AOX-S en POX-S	€ 0,90
15570	50028	Collomix carrosseriering 8,4 x 30 verzinkt voor AOX 650, AOX-S en POX-S	€ 0,90
15571	50088	Collomix Tensilock-bout M8 x 16	€ 0,90
15614	60403	Collomix mortelemmer 65 l, zwart	€ 38,90
15640	50088	Collomix Tensilock-bout M8 x 16	€ 0,90
15669	60430	Collomix bedrijfscondensator 20 µF 450 V voor AOX 650, AOX-S en POX-S	€ 42,50
15670	60431	Collomix aanloopcondensator 30 µF 130/480 V voor AOX 650, AOX-S en POX-S	€ 40,10

#	Code	Description	Price
15677	60433	Collomix aanloopcondensator 40 µF	€ 168,00
15678	60326	Collomix bedrijfscondensator 30 µF 450 V	€ 32,10
15685	60453	Collomix motor 230 V 50 Hz met wormwielkast voor AOX 650, AOX-S en POX-S (60453)	€ 933,75
15688	60456	Collomix motor 230 V 50 Hz met wormwielkast voor AOX 650, AOX-S en POX-S (60456)	€ 1.012,50
15783	60481	Collomix condensatorplaat voor AOX 650, AOX-S en POX-S	€ 15,00
15784	61116	Collomix kabelbinder 295 mm	€ 0,90