Collomix AOX 650 mengmachine 40 l, met of zonder timer

Collomix AOX 650 — Zwenkarm

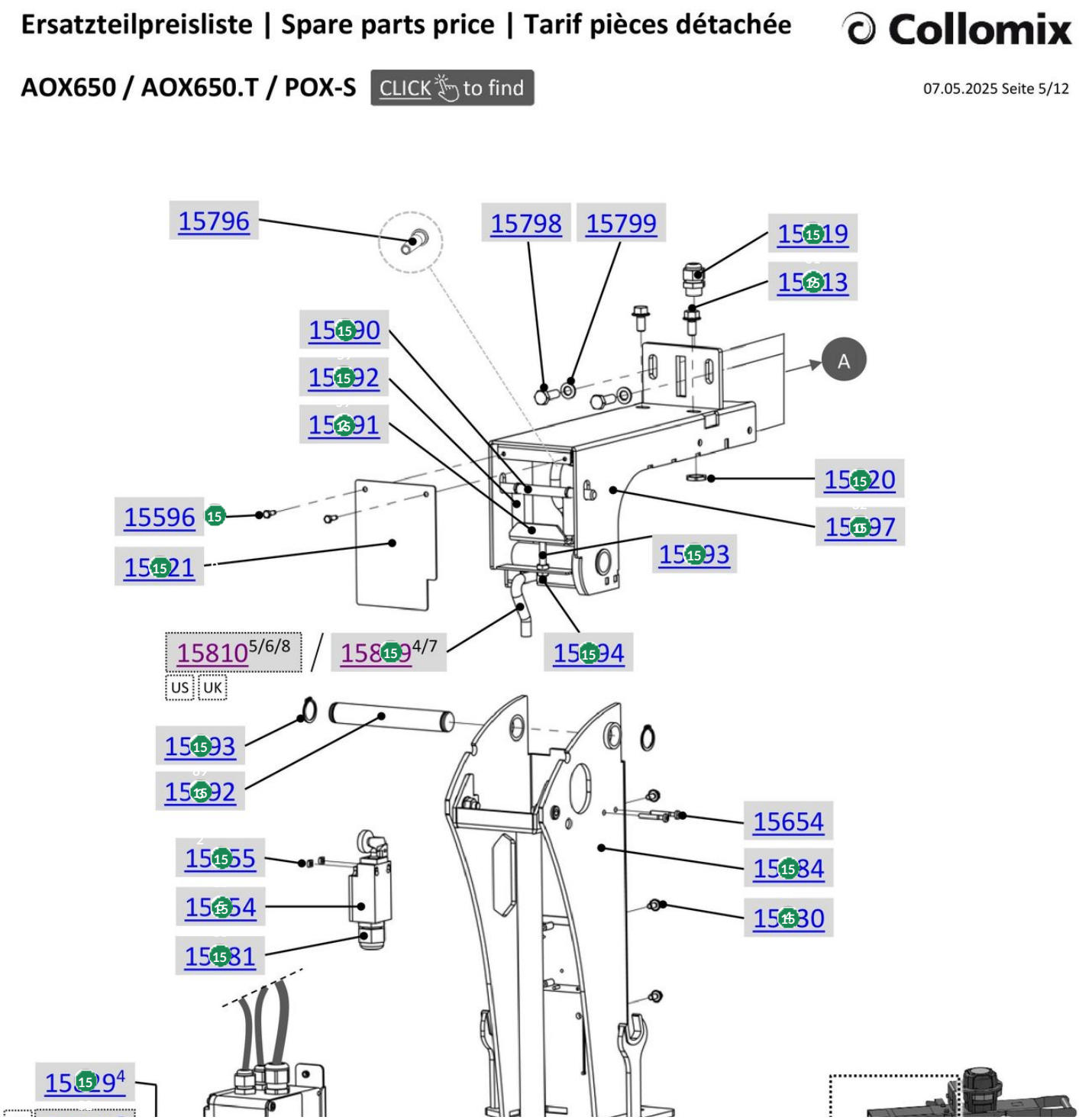

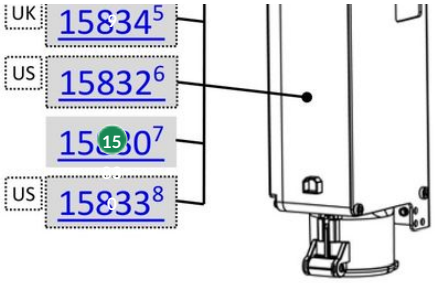

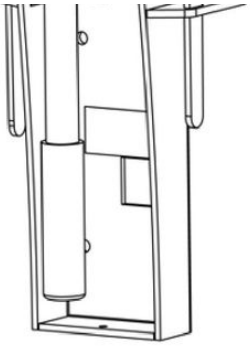

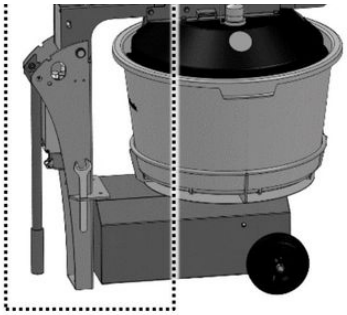

4	AOX650	230V/50Hz
5	AOX650	115V/50Hz
6	AOX650	120V/60Hz
7	AOX650.T	230V/50Hz
8	AOX650.T	120V/60Hz

Collomix GmbH
Postfach 11 46 D-85078 Gaimersheim
Daimlerstraße 9 D-85080 Gaimersheim
GLN 40 11024 00000 2 EORI DE2984431

Telefon: +49 (8458) 3298-0
Telefax: +49 (8458) 3298-30
E-Mail: info@collomix.de
Internet: www.collomix.de

Geschäftsführer:
Alexander Essing
Registergericht Ingolstadt HRB 127
Steuer Nr. 124/123/60018

Sparkasse Ingolstadt
IBAN DE66 7215 0000 0000 1006 10
BIC BYLADEM1ING
Ust-IdNr. DE128579719

#	Code	Description	Price
15530	50093	Collomix Tensilock-bout M5 x 12	€ 0,90
15554	60237	Collomix eindschakelaar voor AOX 650, AOX-S en POX-S	€ 74,30
15590	60396	Collomix vergrendelpen voor AOX 650, AOX-S en POX-S	€ 19,90
15591	60397	Collomix spanhoek voor AOX 650, AOX-S en POX-S	€ 5,00
15592	62028	Collomix trekveer Z 142 X voor AOX 650, AOX-S en POX-S	€ 2,80
15593	50912	Collomix zeskantbout M6 x 45 (DIN 931) voor AOX 650, AOX-S en POX-S	€ 0,90
15594	50888	Collomix zeskantmoer M6 (DIN 934)	€ 0,90
15596	51001	Collomix zeskantplaatschroef 4,2 x 13 (DIN 7976)	€ 0,90
15613	50088	Collomix Tensilock-bout M8 x 16	€ 0,90
15655	50428	Collomix vierkantmoer M4 (DIN 557) voor AOX 650, AOX-S en POX-S	€ 0,90
15681	60440	Collomix wartel M20 x 1,5	€ 2,30
15684	60445	Collomix standaard voor AOX 650, AOX-S en POX-S	€ 116,00
15692	60451	Collomix as zwenkarm voor AOX 650, AOX-S en POX-S	€ 18,40
15693	50406	Collomix borgring 20 x 1,2 (DIN 471)	€ 0,90
15797	70030	Collomix zwenkarm actief voor AOX 650 en POX-S	€ 87,60
15798	50844	Collomix zeskantbout M8 x 25 (DIN 933) voor AOX 650, POX-S en oneMIX 340	€ 0,90

#	Code	Description	Price
15799	50027	Collomix sluitring B8,4 (DIN 125)	€ 0,90
15809	70088	Collomix aansluitkabel mengmotor 230 V voor AOX 650 en POX-S	€ 16,36
15819	64084	Collomix wartel M16 x 1,5	€ 1,00
15820	64085	Collomix contramoer M16 x 1,5	€ 0,90
15821	70091	Collomix afdekkap zwenkarm voor AOX 650 en POX-S	€ 2,70
15829	60543	Collomix besturing AOX 650 230 V 50 Hz voor AOX 650 en POX-S	€ 259,12
15830	60544	Collomix besturing AOX 650.T 230 V 50 Hz voor AOX 650 en POX-S	€ 358,50