Collomix AOX 650 mengmachine 40 l, met of zonder timer

Collomix AOX 650 — Besturing

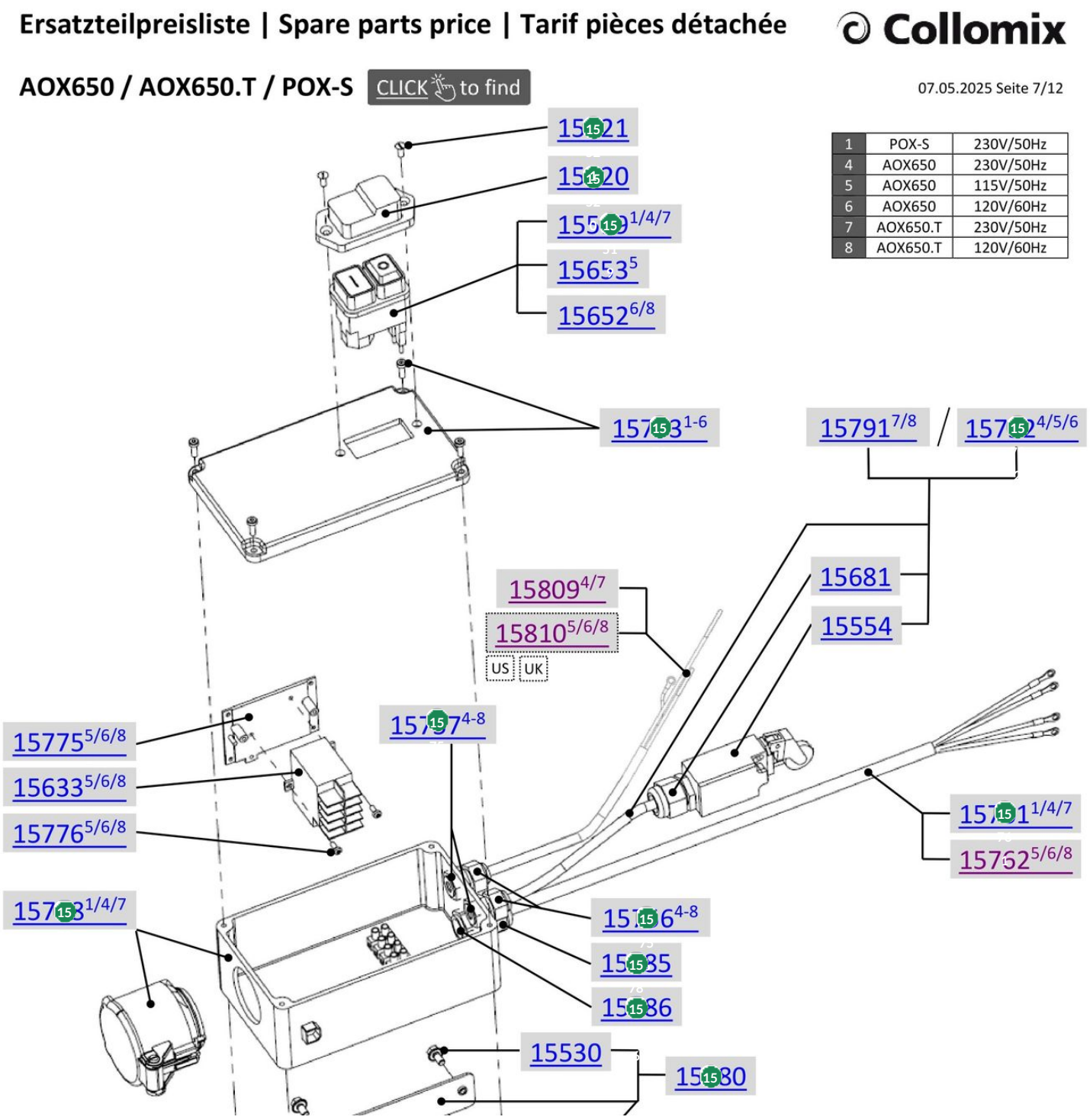

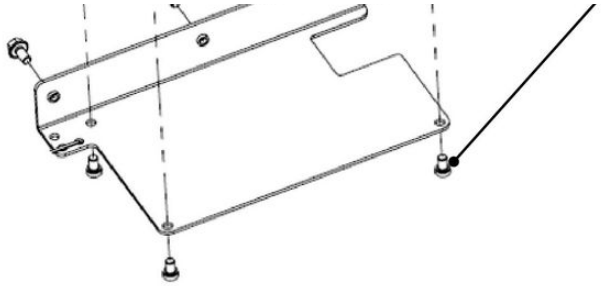

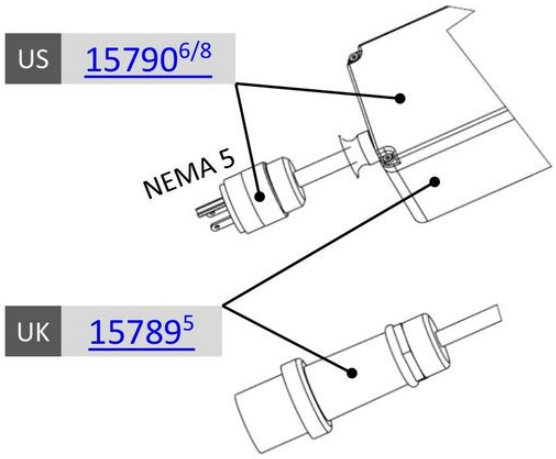

Collomix GmbH
Postfach 11 46 D-85078 Gaimersheim
Daimlerstraße 9 D-85080 Gaimersheim
GLN 40 11024 00000 2 EORI DE2984431

Telefon: +49 (8458) 3298-0
Telefax: +49 (8458) 3298-30
E-Mail: info@collomix.de
Internet: www.collomix.de

Geschäftsführer:
Alexander Essing
Registergericht Ingolstadt HRB 127
Steuer Nr. 124/123/60018

Sparkasse Ingolstadt
IBAN DE66 7215 0000 0000 1006 10
BIC BYLADEM1ING
Ust-IdNr. DE128579719

#	Code	Description	Price
15519	60379	Collomix onderspanningsschakelaar 230 V 50 Hz voor AOX 650, AOX-S en POX-S	€ 35,02
15520	60380	Collomix afdekframe voor AOX 650, AOX-S en POX-S	€ 9,27
15521	50972	Collomix verzonken plaatschroef 3,5 x 16 (DIN 7982)	€ 0,90
15652	60421	Collomix onderspanningsschakelaar 110 V 60 Hz voor AOX 650, AOX-S en POX-S	€ 63,67
15756	64084	Collomix wartel M16 x 1,5	€ 1,00
15757	64085	Collomix contramoer M16 x 1,5	€ 0,90
15761	60494	Collomix motorkabel 230 V voor AOX 650, AOX-S en POX-S	€ 38,04
15775	60344	Collomix houder magneetschakelaar	€ 2,20
15776	60493	Collomix bolkopplaatschroef 2,9 x 10 (DIN 7981) voor AOX 650 en POX-S	€ 0,90
15780	70208	Collomix houder besturing voor AOX 650, AOX-S en POX-S	€ 24,20
15785	61295	Collomix wartel M20 x 1,5 voor AOX 650, AOX-S en POX-S	€ 2,00
15786	60429	Collomix contramoer M20 x 1,5	€ 0,90
15788	60479	Collomix schakelbox met stekker 230 V 50 Hz voor AOX 650, AOX-S en POX-S	€ 124,04
15792	60502	Collomix eindschakelaar met kabel 110 V voor AOX 650 en POX-S	€ 183,60
15793	70240	Collomix deksel schakelkast compleet voor AOX 650 en POX-S	€ 30,10