Collomix LevMix mobiel mengstation voor egaline, 55 l

Collomix LevMix — Onderstel (2/2)

LevMix 230V EU | Grundgestell - Seite 2

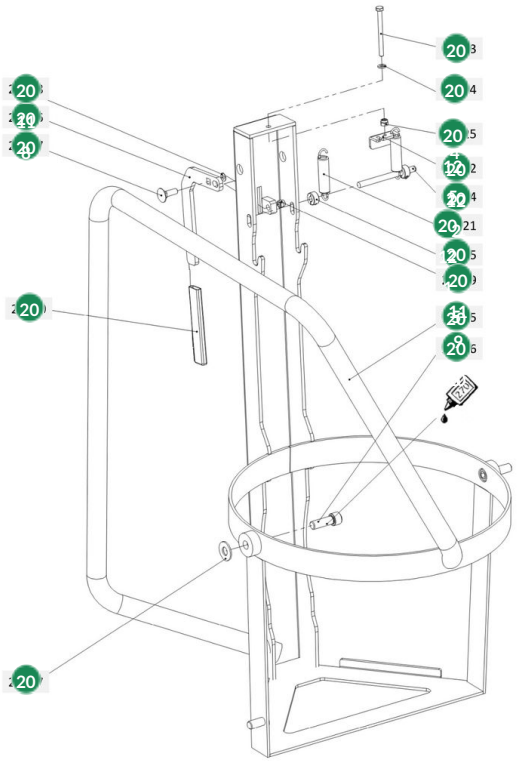

#	Code	Description	Price
20105	60116	Collomix emmerhouder voor LevMix	€ 431,25
20106	50848	Collomix inbusbout M12 x 35 (DIN 912) voor LevMix	€ 0,90
20107	60117	Collomix afstandsring PA 6 voor LevMix	€ 0,90
20114	50164	Collomix cilinderpen Ø8 x 100 m6 (DIN 6325) voor LevMix	€ 13,00
20115	60123	Collomix klemring voor LevMix	€ 6,51
20116	60124	Collomix ontgrendelhendel voor LevMix	€ 12,60
20117	50165	Collomix slotbout M8 x 25 (DIN 603) voor LevMix	€ 0,90
20118	50166	Collomix pasring 15 x 21 x 0,2 (DIN 988) voor LevMix	€ 0,90
20119	50871	Collomix borgmoer M8 (DIN 985)	€ 0,90

#	Code	Description	Price
20120	46042	Collomix beschermdop rood voor LevMix	€ 1,90
20121	60125	Collomix trekveer RZ-147 NX voor LevMix	€ 2,60
20122	60126	Collomix spanplaat voor LevMix	€ 5,30
20123	51154	Collomix zeskantbout M6 x 70 (DIN 933) voor LevMix	€ 0,90
20124	50005	Collomix sluitring B6,4 (DIN 125) voor AOX-S, POX-S en LevMix	€ 0,90
20125	50888	Collomix zeskantmoer M6 (DIN 934)	€ 0,90