Collomix LevMix mobiel mengstation voor egaline, 55 l

Collomix LevMix — Besturing

LevMix 230V EU | Steuerung

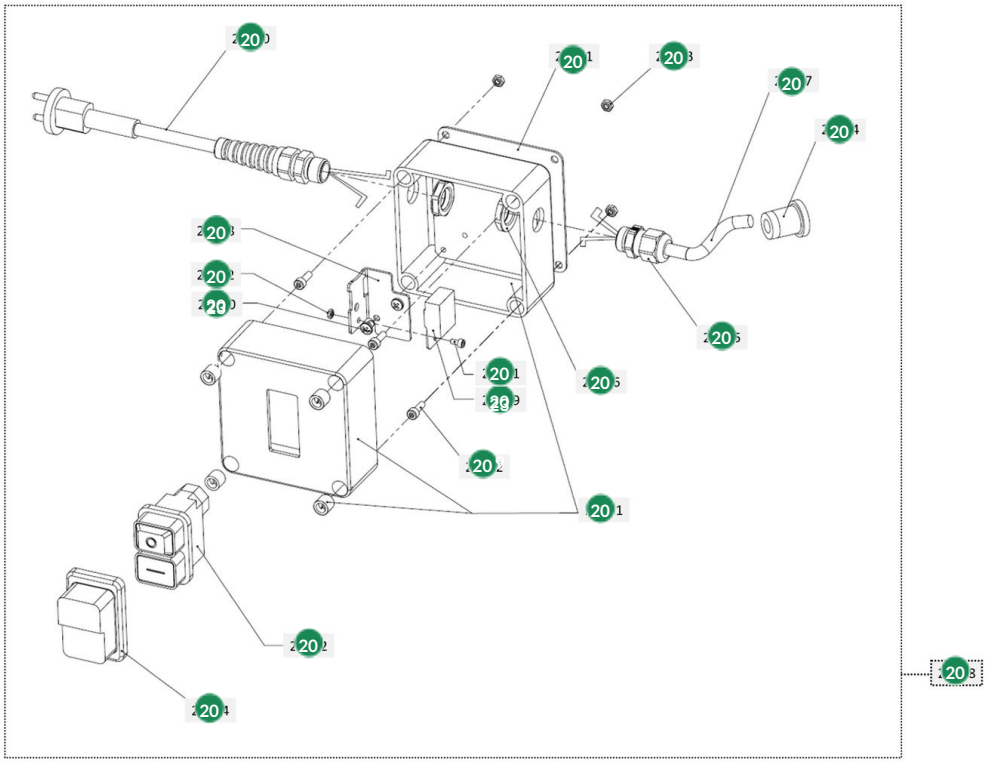

#	Code	Description	Price
20113	50825	Collomix zeskantmoer M4 (DIN 934)	€ 0,90
20141	60142	Collomix bevestigingsplaat schakelaar voor LevMix	€ 8,46
20142	50852	Collomix inbusbout M4 x 12 (DIN 912) voor LevMix	€ 0,90
20151	60189	Collomix schakelaarbehuizing voor LevMix	€ 61,32
20152	60162	Collomix drukschakelaar voor oneMIX 340 en LevMix	€ 24,82
20154	60170	Collomix afdekframe voor oneMIX 340 en LevMix	€ 6,54
20155	60171	Collomix kabelwartel M16 x 1,5 voor LevMix	€ 1,90
20156	60184	Collomix contramoer M16 x 1,5 voor LevMix	€ 0,90
20157	71053	Collomix schakelaarkabel 230 V voor LevMix	€ 15,25

#	Code	Description	Price
20160	71054	Collomix netaansluiting 230 V EU voor LevMix	€ 14,50
20164	21038	Collomix kabeltule 230 V	€ 1,30
20198	70200	Collomix besturing 230 V EU voor LevMix	€ 173,72
20228	60521	Collomix koelplaat voor LevMix	€ 4,29
20229	60522	Collomix aanloopstroombegrenzer 230 V voor LevMix	€ 10,10
20230	51217	Collomix bolkopplaatschroef (DIN 7981) voor LevMix	€ 0,90
20231	50014	Collomix cilinderkopschroef M3 x 6 (DIN 84) voor LevMix	€ 0,90
20232	50820	Collomix zeskantmoer M3 (DIN 934) voor oneMIX 340 en LevMix	€ 0,90