Collomix LevMix mobiel mengstation voor egaline, 55 l

Collomix LevMix — Onderstel (1/2)

LevMix 230V EU | Grundgestell - Seite 1

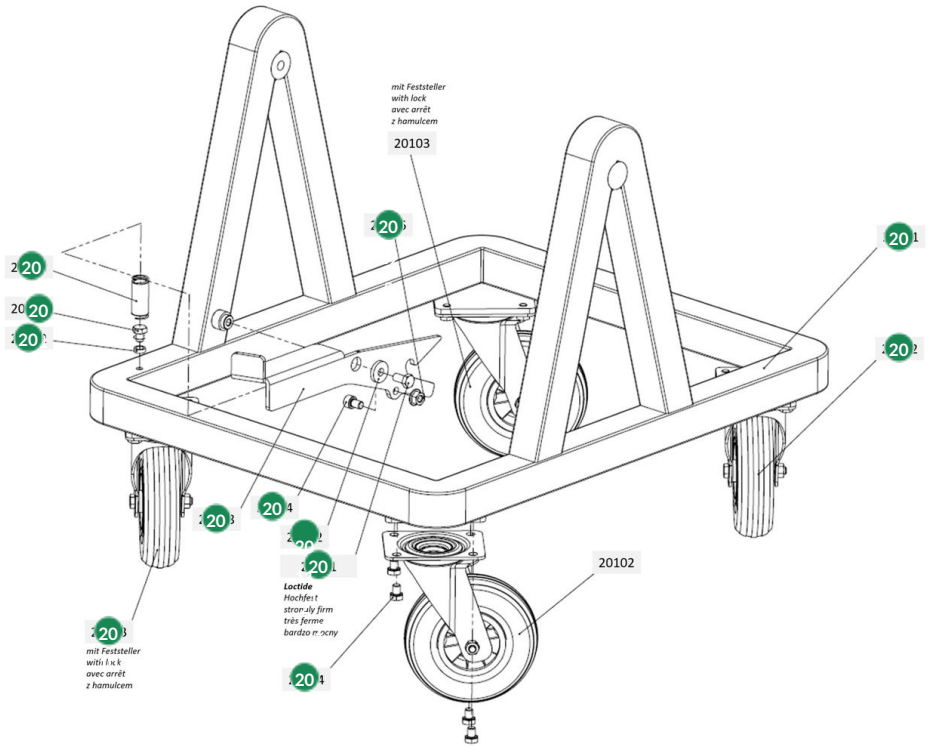

#	Code	Description	Price
20101	60111	Collomix onderstel voor LevMix	€ 257,85
20102	60112	Collomix zwenkwiel voor LevMix	€ 24,61
20103	60113	Collomix zwenkwiel met rem voor LevMix	€ 36,90
20104	50162	Collomix Tensilock-bout M8 x 12 voor LevMix	€ 0,90
20108	60118	Collomix ontgrendelpedaal voor LevMix	€ 35,30
20109	60121	Collomix drukveer voor LevMix	€ 2,40
20110	50900	Collomix inbusbout M8 x 12 (DIN 912) voor LevMix	€ 0,90
20111	50088	Collomix Tensilock-bout M8 x 16	€ 0,90
20112	51005	Collomix carrosseriering B8,4 (DIN 9021)	€ 0,90

#	Code	Description	Price
20194	50900	Collomix inbusbout M8 x 12 (DIN 912) voor LevMix	€ 0,90
20195	50092	Collomix Tensilock-borgmoer M8	€ 0,90
20202	60192	Collomix afstandsbus voor LevMix	€ 1,20