Collomix TMX 1000 dwangmenger 80 l, 2 kW

Collomix TMX 1000 — Onderstel

TMX 1000 230V EU | Gestell

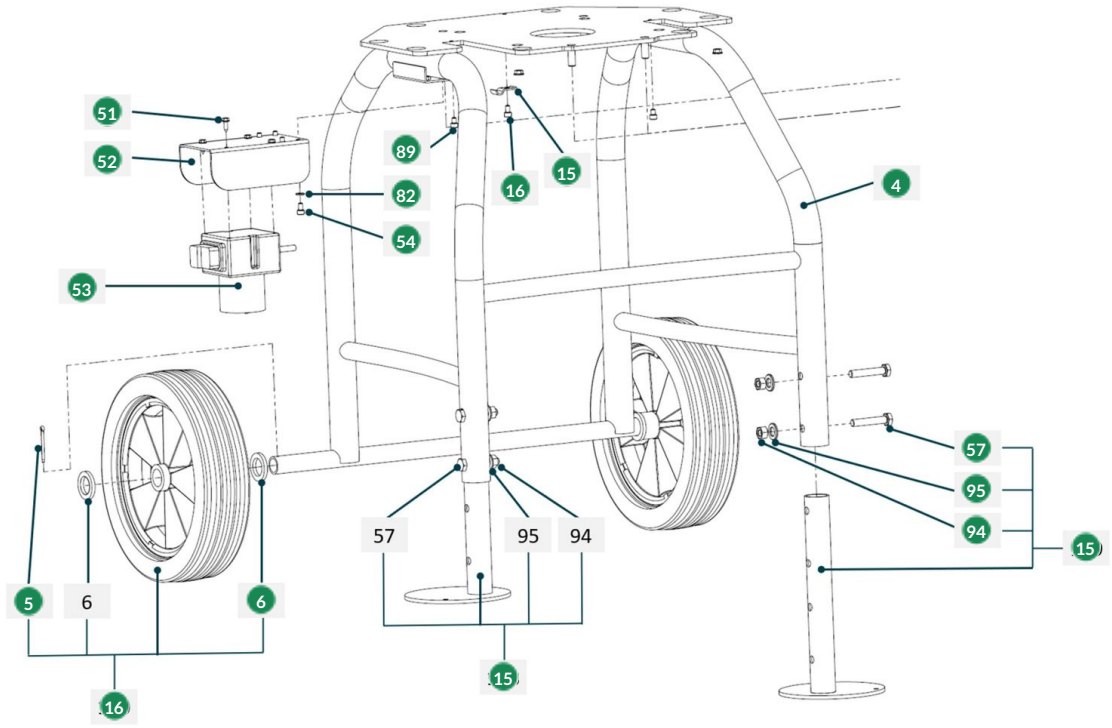

#	Code	Description	Price
4	37258	Collomix onderstelvoet compleet voor TMX 1000 en TMX 1500	€ 108,00
5	50995	Collomix veersplitpen enkel (DIN 11024) voor TMX 1000 en TMX 1500	€ 0,90
6	51000	Collomix sluitring d26 (DIN 1440)	€ 1,00
15	37284	Collomix kabelklem voor TMX 1000 en TMX 1500	€ 0,90
16	50832	Collomix inbusbout M6 x 10 (DIN 912) voor TMX 1000 en TMX 1500	€ 0,90
51	51183	Collomix zeskantplaatschroef ST 4,8 x 16-C (DIN 6928) voor TMX 1000 en TMX 1500	€ 0,90
52	37281	Collomix bevestigingsplaat schakelbox voor TMX 1000 en TMX 1500	€ 34,13
53	37282	Collomix schakelbox 230 V voor TMX 1000 en TMX 1500	€ 72,00
54	50963	Collomix inbusbout M6 x 12 (DIN 912)	€ 0,90

#	Code	Description	Price
57	51174	Collomix zeskantbout M10 x 50 (DIN 931) voor TMX 1000 en TMX 1500	€ 0,90
82	50026	Collomix veerring B6 (DIN 127) voor TMX 1000 en TMX 1500	€ 0,90
89	50997	Collomix inbusbout M6 x 8 (DIN 912) voor TMX 1000 en TMX 1500	€ 0,90
94	50806	Collomix zeskantmoer M10 (DIN 934)	€ 0,90
95	50002	Collomix sluitring B10,5 (DIN 125)	€ 0,90
158	37324	Collomix machinevoet rechts compleet voor TMX 1000 en TMX 1500	€ 25,40
159	37323	Collomix machinevoet links compleet voor TMX 1000 en TMX 1500	€ 25,40
160	37322	Collomix rubberwiel compleet voor TMX 1000 en TMX 1500	€ 35,05