Collomix TMX 1000 dwangmenger 80 l, 2 kW

Collomix TMX 1000 — Besturing

TMX 1000 230V EU | Steuerung

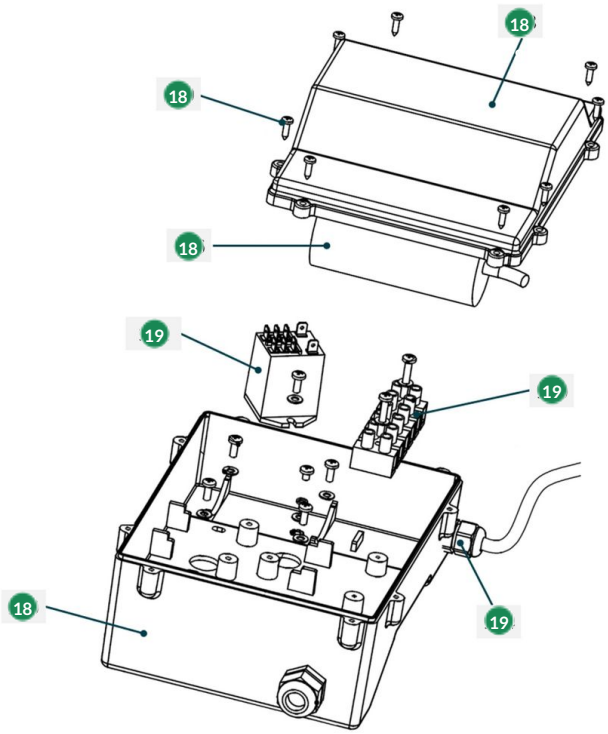

#	Code	Description	Price
185	37329	Collomix schakelkast voor TMX 1000 en TMX 1500	€ 13,60
186	37352	Collomix aanloopcondensator 150 µF 250 V voor TMX 1000	€ 20,30
188	37332	Collomix deksel schakelkast voor TMX 1000 en TMX 1500	€ 4,10
189	37333	Collomix schroef voor TMX 1000 en TMX 1500	€ 0,90
190	37334	Collomix klemmenstrook voor TMX 1000 en TMX 1500	€ 0,90
191	37348	Collomix relais JD3 230 V 50 Hz voor TMX 1000 en TMX 1500	€ 16,90
194	37338	Collomix kabeldoorvoer voor TMX 1000 en TMX 1500	€ 0,90
197	37351	Collomix relais 240 V 60 Hz voor TMX 1000	€ 43,85
990	37370	Collomix overbelastingsbeveiliging 15 A voor TMX 1000	€ 6,70

#	Code	Description	Price
999	37369	Collomix overbelastingsbeveiliging 20 A voor TMX 1000	€ 9,81