Collomix TMX 1000 dwangmenger 80 l, 2 kW

Collomix TMX 1000 — Aandrijving

TMX 1000 230V EU | Antrieb

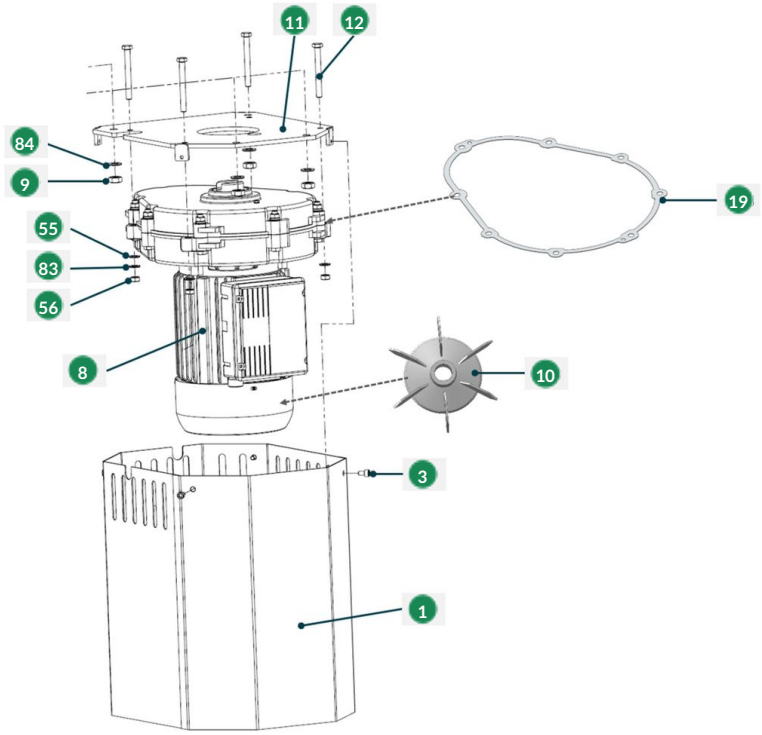

#	Code	Description	Price
1	37265	Collomix motorafdekking voor TMX 1000 en TMX 1500	€ 23,60
3	50898	Collomix zeskantbout M6 x 12 (DIN 933) voor LevMix, TMX 1000 en TMX 1500	€ 0,90
8	37252	Collomix tandwielmotor 230 V 50 Hz voor TMX 1000	€ 610,82
9	50806	Collomix zeskantmoer M10 (DIN 934)	€ 0,90
11	37287	Collomix aanschroefflens voor TMX 1000 en TMX 1500	€ 33,32
12	51206	Collomix zeskantbout M8 x 75 (DIN 933) voor TMX 1000 en TMX 1500	€ 0,90
55	50027	Collomix sluitring B8,4 (DIN 125)	€ 0,90
56	51187	Collomix zeskantmoer laag M8 (DIN 936) voor TMX 1000 en TMX 1500	€ 0,90
83	50006	Collomix veerring B8 (DIN 127)	€ 0,90

#	Code	Description	Price
84	50002	Collomix sluitring B10,5 (DIN 125)	€ 0,90
106	37341	Collomix motorkabel voor TMX 1000 en TMX 1500	€ 6,50
109	37343	Collomix ventilatorwiel tandwielmotor voor TMX 1000	€ 9,70
198	37376	Collomix pakking tandwielkastdeksel voor TMX 1000	€ 4,80