Collomix XM 2-650 dwangmenger 1,1 kW, 230 V

Collomix XM 2-650 — Aansluiting

XM2-650 230V EU | Connection

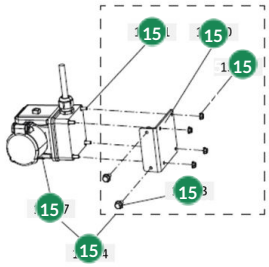

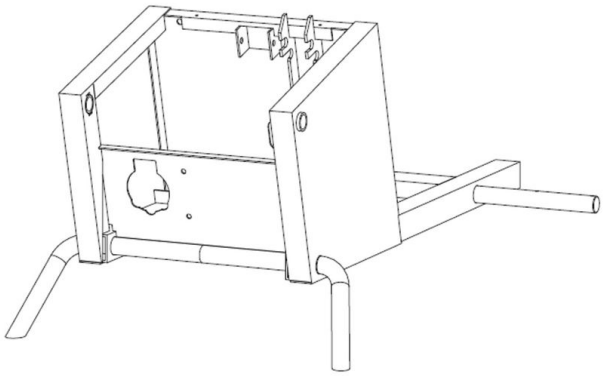

#	Code	Description	Price
15347	60295	Collomix stekkerkraag 230 V voor XM 2-650	€ 71,48
15350	60193	Collomix bevestigingshoek voor XM 2-650 en XM 3-900	€ 22,52
15351	51175	Collomix inbusbout M5 x 50 (DIN 912) voor XM 2-650 en XM 3-900	€ 0,90
15352	51105	Collomix Tensilock-borgmoer M5	€ 0,90
15353	50067	Collomix Tensilock-bout M6 x 12	€ 0,90
15364	70222	Collomix stekkerkraag XM 230 V voor XM 2-650	€ 97,92