Collomix XM 2-650 dwangmenger 1,1 kW, 230 V

Collomix XM 2-650 — Onderstel

XM2-650 230V EU | Base frame

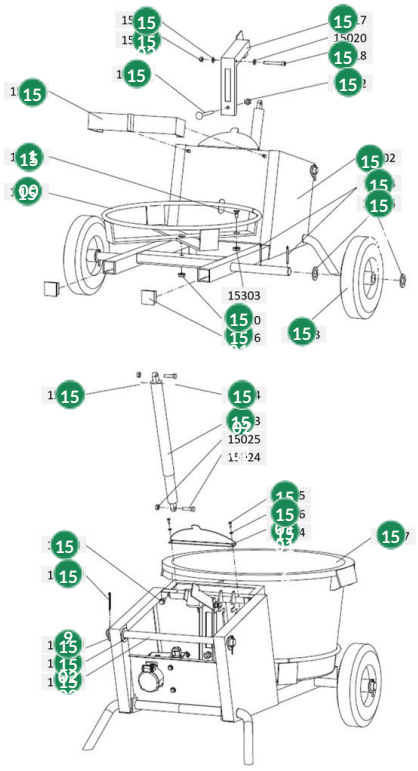

#	Code	Description	Price
15002	60307	Collomix onderstel voor XM 2-650 en XM 3-900	€ 665,10
15003	60005	Collomix massief rubberen wiel voor XM 2-650 en XM 3-900	€ 33,28
15004	50000	Collomix splitpen 4 x 40 (DIN 94)	€ 0,90
15005	51000	Collomix sluitring d26 (DIN 1440)	€ 1,00
15006	45736	Collomix afdekdop zwart 40 x 40 x 3 voor XM 2-650 en XM 3-900	€ 2,20
15007	70140	Collomix emmergeleiding voor XM 2-650 en XM 3-900 (70140)	€ 147,20
15009	51023	Collomix verzonken schroef M10 x 20 (DIN 963) voor XM 2-650 en XM 3-900	€ 0,90
15010	50090	Collomix Tensilock-borgmoer M10 voor XM 2-650 en XM 3-900	€ 0,90
15011	60308	Collomix kuipaanslag 65 l voor XM 2-650	€ 64,10

#	Code	Description	Price
15013	50088	Collomix Tensilock-bout M8 x 16	€ 0,90
15014	60310	Collomix keerplaat voor XM 2-650 en XM 3-900	€ 14,30
15015	51001	Collomix zeskantplaatschroef 4,2 x 13 (DIN 7976)	€ 0,90
15016	50023	Collomix sluitring B4,3 (DIN 125)	€ 0,90
15017	60311	Collomix kantelwip voor XM 2-650 en XM 3-900	€ 40,40
15018	51027	Collomix inbusbout M8 x 65 (DIN 912) voor XM 2-650 en XM 3-900	€ 0,90
15019	50871	Collomix borgmoer M8 (DIN 985)	€ 0,90
15020	50027	Collomix sluitring B8,4 (DIN 125)	€ 0,90
15021	50600	Collomix slotbout M10 x 100 (DIN 603) voor XM 2-650 en XM 3-900	€ 0,90
15022	50806	Collomix zeskantmoer M10 (DIN 934)	€ 0,90
15023	60312	Collomix gasveer met beschermbuis voor XM 2-650 en XM 3-900	€ 98,00
15024	50968	Collomix inbusbout M8 x 30 (DIN 912) voor XM 2-650 en XM 3-900	€ 0,90
15025	50871	Collomix borgmoer M8 (DIN 985)	€ 0,90
15026	60313	Collomix as zwenkarm voor XM 2-650 en XM 3-900	€ 45,30
15027	60314	Collomix sluitring d21 x 3 (DIN 125) voor XM 2-650 en XM 3-900	€ 0,90
15028	50038	Collomix sluitring A21 (DIN 125)	€ 0,90
15029	50000	Collomix splitpen 4 x 40 (DIN 94)	€ 0,90
15277	60403	Collomix mortelemmer 65 l, zwart	€ 38,90
15295	50603	Collomix slotbout M10 x 120 (DIN 603) voor XM 2-650 en XM 3-900	€ 1,70
15343	70141	Collomix emmergeleiding voor XM 2-650 en XM 3-900 (70141)	€ 258,38