# Collomix XM 2-650 dwangmenger 1,1 kW, 230 V

Collomix XM 2-650 — Zwenkarm

XM2-650 230V EU | Swivel arm

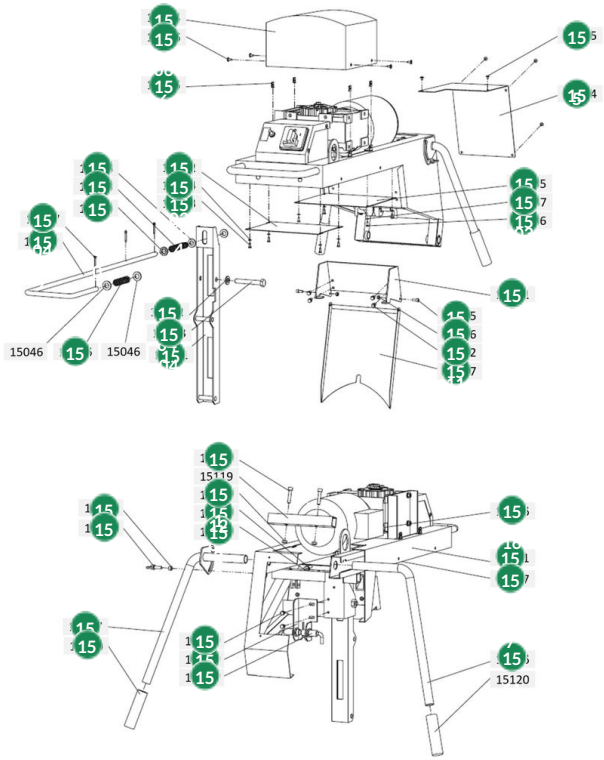


| # | Code | Description | Price |
|---|---|---|---|
| 15031 | 60315 | Collomix zwenkarm voor XM 2-650 en XM 3-900 | € 807,11 |
| 15032 | 60316 | Collomix afdekplaat arm voorzijde voor XM 2-650 en XM 3-900 | € 18,23 |
| 15033 | 51001 | Collomix zeskantplaatschroef 4,2 x 13 (DIN 7976) | € 0,90 |
| 15034 | 50032 | Collomix sluitring B5,3 staal (DIN 125) | € 0,90 |
| 15035 | 60317 | Collomix afdekplaat arm achterzijde voor XM 2-650 en XM 3-900 | € 20,83 |
| 15036 | 51001 | Collomix zeskantplaatschroef 4,2 x 13 (DIN 7976) | € 0,90 |
| 15037 | 50032 | Collomix sluitring B5,3 staal (DIN 125) | € 0,90 |
| 15039 | 60319 | Collomix houder naderingsschakelaar voor XM 2-650 en XM 3-900 | € 18,40 |
| 15040 | 50067 | Collomix Tensilock-bout M6 x 12 | € 0,90 |

| # | Code | Description | Price |
|---|---|---|---|
| 15041 | 60320 | Collomix palhendel voor XM 2-650 en XM 3-900 | € 55,48 |
| 15042 | 50033 | Collomix veerring B12 (DIN 127) voor XM 2-650 en XM 3-900 | € 0,90 |
| 15043 | 51037 | Collomix zeskantbout M12 x 85 (DIN 933) voor XM 2-650 en XM 3-900 | € 0,90 |
| 15044 | 60405 | Collomix grendelstang voor XM 2-650 en XM 3-900 | € 38,70 |
| 15045 | 60042 | Collomix drukveer voor XM 2-650 en XM 3-900 (60042) | € 2,70 |
| 15046 | 50129 | Collomix sluitring B13,0 verzinkt (DIN 125) voor TMS 2000 en XM 2-650 | € 0,90 |
| 15047 | 51038 | Collomix splitpen 4 x 25 (DIN 94) voor XM 2-650 en XM 3-900 | € 0,90 |
| 15048 | 60043 | Collomix drukveer voor XM 2-650 en XM 3-900 (60043) | € 2,70 |
| 15060 | 60086 | Collomix spreidanker PM 2H25-M voor XM 2-650 en XM 3-900 | € 0,90 |
| 15061 | 61116 | Collomix kabelbinder 295 mm | € 0,90 |
| 15064 | 60328 | Collomix kap tandwielkast voor XM 2-650 en XM 3-900 | € 92,80 |
| 15065 | 50069 | Collomix plaatmoer 4,8 mm 15 mm lang voor XM 2-650 en XM 3-900 | € 0,90 |
| 15066 | 50068 | Collomix plaatschroef 4,8 x 13 (DIN 968) voor XM 2-650 en XM 3-900 | € 0,90 |
| 15105 | 50963 | Collomix inbusbout M6 x 12 (DIN 912) | € 0,90 |
| 15106 | 51043 | Collomix borgmoer M6 (DIN 985) | € 0,90 |
| 15107 | 60331 | Collomix schortplaat voor XM 2-650 en XM 3-900 | € 42,37 |
| 15111 | 60333 | Collomix neerhouder kuip 65 l voor XM 2-650 | € 35,91 |
| 15112 | 50067 | Collomix Tensilock-bout M6 x 12 | € 0,90 |
| 15116 | 60334 | Collomix handgreep rechts voor XM 2-650 en XM 3-900 | € 55,20 |
| 15117 | 60335 | Collomix handgreep links voor XM 2-650 en XM 3-900 | € 55,20 |
| 15118 | 60368 | Collomix inpersmoer M8 S-M8-1 voor XM 2-650 en XM 3-900 | € 1,10 |
| 15120 | 60337 | Collomix handgreep Helios | € 2,40 |
| 15121 | 50883 | Collomix inbusbout M8 x 40 (DIN 912) voor XM 2-650 en XM 3-900 | € 0,90 |
| 15122 | 50871 | Collomix borgmoer M8 (DIN 985) | € 0,90 |
| 15124 | 60339 | Collomix afdekkap voor XM 2-650 en XM 3-900 (60339) | € 33,10 |
| 15125 | 51048 | Collomix greepschroef M4 x 8 voor XM 2-650 en XM 3-900 | € 0,90 |
| 15148 | 62014 | Collomix naderingsschakelaar 18 mm voor XM 2-650 en XM 3-900 | € 154,96 |
| 15166 | 71548 | Collomix motoraansluitkabel voor XM 2-650 en XM 3-900 (71548) | € 23,50 |

| # | Code | Description | Price |
|---|---|---|---|
| 15257 | 50209 | Collomix vleugelbout M8 x 40 (DIN 316) voor XM 2-650 en XM 3-900 | € 1,50 |
| 15268 | 71563 | Collomix motoraansluitkabel voor XM 2-650 en XM 3-900 (71563) | € 42,00 |
| 15287 | 61116 | Collomix kabelbinder 295 mm | € 0,90 |
| 15370 | 60188 | Collomix contactring M12 voor XM 2-650 en XM 3-900 | € 0,90 |