Collomix XM 3-900 dwangmenger 1,5 kW, 400 V

Collomix XM 3-900 — Aansluiting

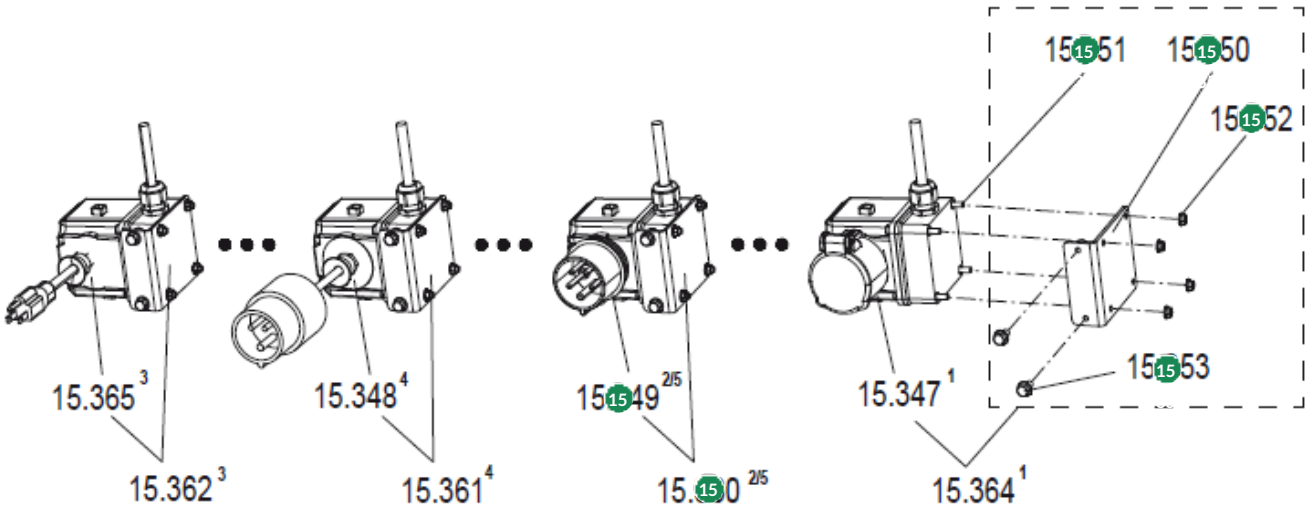

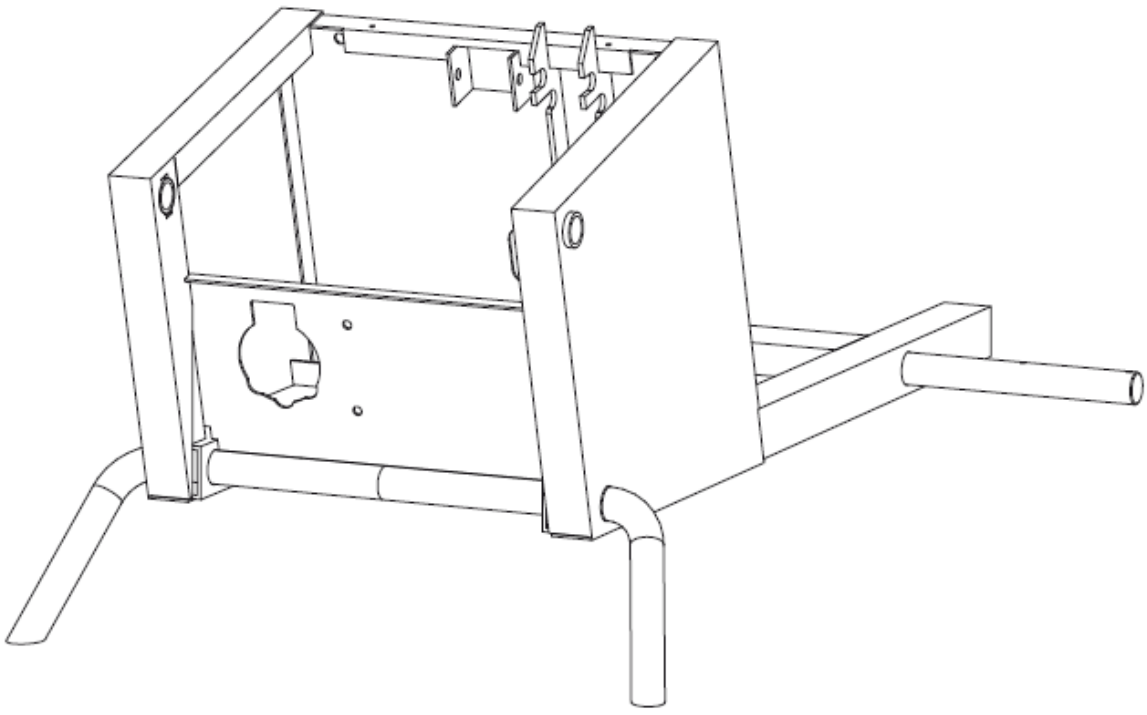

[1] = XM2-650 230V 50Hz
[2] = XM3-900 400V 50Hz
[3] = XM2-650 120V 60Hz US
[4] = XM2-650 110V 50Hz UK
[5] = XM2-650 400V 50Hz

#	Code	Description	Price
15349	60262	Collomix stekkerkraag 400 V compleet voor XM 2-650 en XM 3-900	€ 82,60
15350	60193	Collomix bevestigingshoek voor XM 2-650 en XM 3-900	€ 22,52
15351	51175	Collomix inbusbout M5 x 50 (DIN 912) voor XM 2-650 en XM 3-900	€ 0,90
15352	51105	Collomix Tensilock-borgmoer M5	€ 0,90
15353	50067	Collomix Tensilock-bout M6 x 12	€ 0,90
15360	70223	Collomix stekkerkraag XM 400 V voor XM 2-650 en XM 3-900	€ 109,04