Collomix XM 3-900 dwangmenger 1,5 kW, 400 V

Collomix XM 3-900 — Zwenkarm

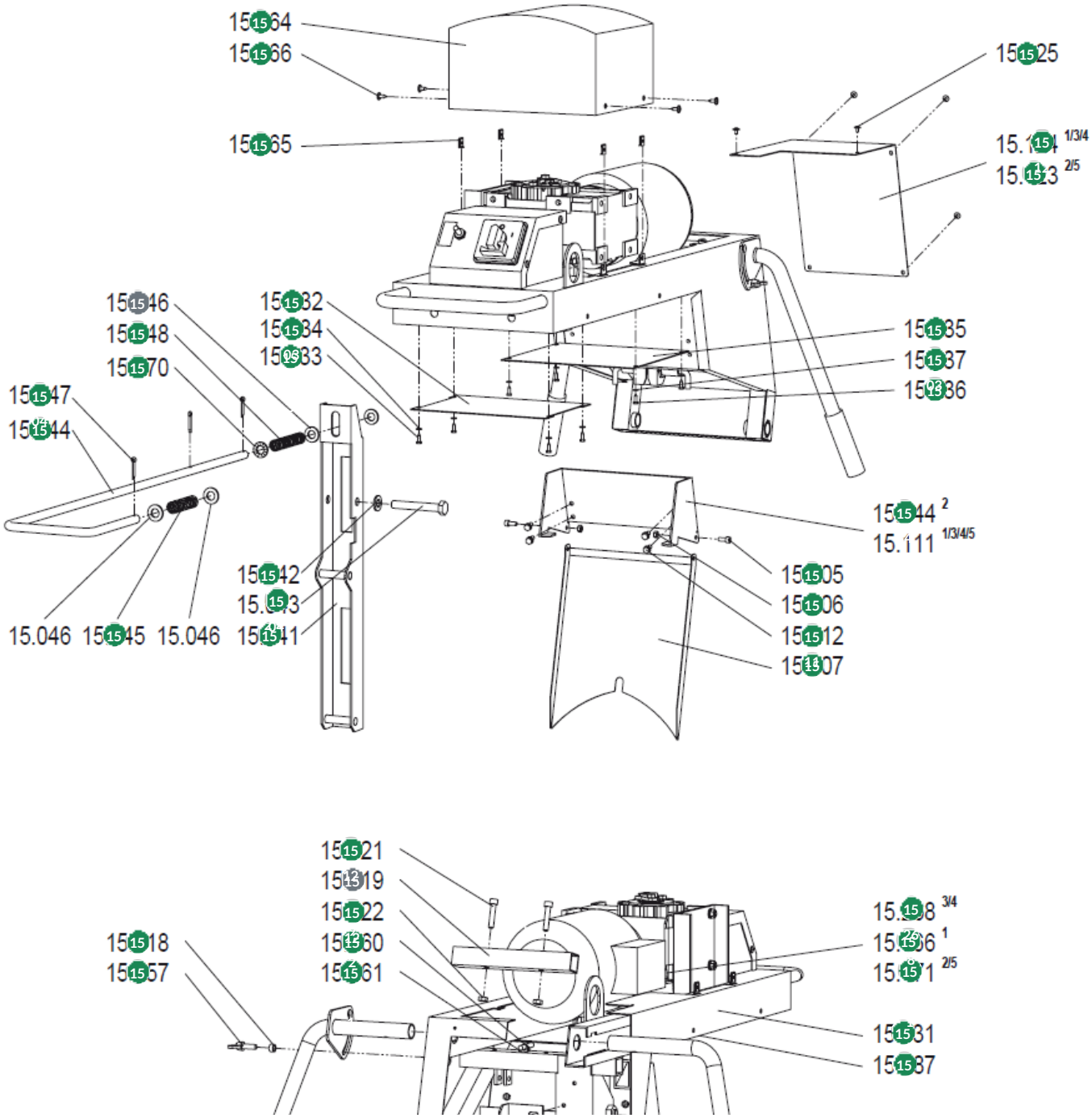

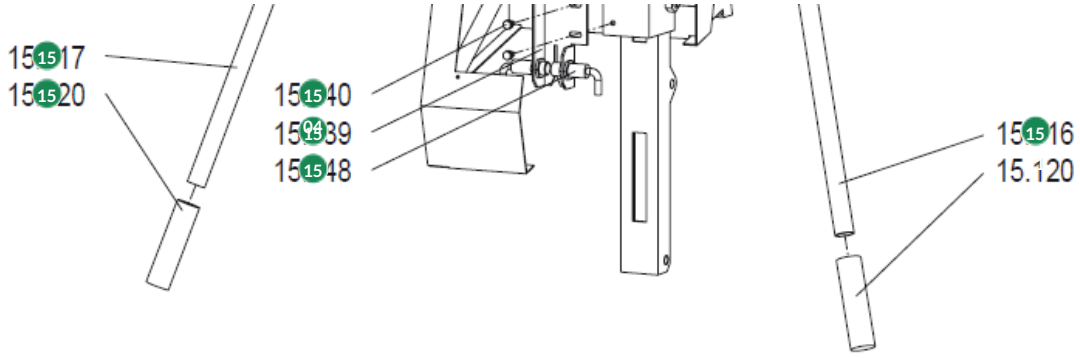

[1] = XM2-650 230V 50Hz
[2] = XM3-900 400V 50Hz
[3] = XM2-650 110V 60Hz
[4] = XM2-650 110V 50Hz
[5] = XM2-650 400V 50Hz

#	Code	Description	Price
15031	60315	Collomix zwenkarm voor XM 2-650 en XM 3-900	€ 807,11
15032	60316	Collomix afdekplaat arm voorzijde voor XM 2-650 en XM 3-900	€ 18,23
15033	51001	Collomix zeskantplaatschroef 4,2 x 13 (DIN 7976)	€ 0,90
15034	50032	Collomix sluitring B5,3 staal (DIN 125)	€ 0,90
15035	60317	Collomix afdekplaat arm achterzijde voor XM 2-650 en XM 3-900	€ 20,83
15036	51001	Collomix zeskantplaatschroef 4,2 x 13 (DIN 7976)	€ 0,90
15037	50032	Collomix sluitring B5,3 staal (DIN 125)	€ 0,90
15039	60319	Collomix houder naderingsschakelaar voor XM 2-650 en XM 3-900	€ 18,40
15040	50067	Collomix Tensilock-bout M6 x 12	€ 0,90
15041	60320	Collomix palhendel voor XM 2-650 en XM 3-900	€ 55,48
15042	50033	Collomix veerring B12 (DIN 127) voor XM 2-650 en XM 3-900	€ 0,90
15043	51037	Collomix zeskantbout M12 x 85 (DIN 933) voor XM 2-650 en XM 3-900	€ 0,90
15044	60405	Collomix grendelstang voor XM 2-650 en XM 3-900	€ 38,70
15045	60042	Collomix drukveer voor XM 2-650 en XM 3-900 (60042)	€ 2,70
15046	50007	Sluitring DIN 125 A13	–
15047	51038	Collomix splitpen 4 x 25 (DIN 94) voor XM 2-650 en XM 3-900	€ 0,90

#	Code	Description	Price
15048	60043	Collomix drukveer voor XM 2-650 en XM 3-900 (60043)	€ 2,70
15060	60086	Collomix spreidanker PM 2H25-M voor XM 2-650 en XM 3-900	€ 0,90
15061	61116	Collomix kabelbinder 295 mm	€ 0,90
15064	60328	Collomix kap tandwielkast voor XM 2-650 en XM 3-900	€ 92,80
15065	50069	Collomix plaatmoer 4,8 mm 15 mm lang voor XM 2-650 en XM 3-900	€ 0,90
15066	50068	Collomix plaatschroef 4,8 x 13 (DIN 968) voor XM 2-650 en XM 3-900	€ 0,90
15105	50963	Collomix inbusbout M6 x 12 (DIN 912)	€ 0,90
15106	51043	Collomix borgmoer M6 (DIN 985)	€ 0,90
15107	60331	Collomix schortplaat voor XM 2-650 en XM 3-900	€ 42,37
15112	50067	Collomix Tensilock-bout M6 x 12	€ 0,90
15116	60334	Collomix handgreep rechts voor XM 2-650 en XM 3-900	€ 55,20
15117	60335	Collomix handgreep links voor XM 2-650 en XM 3-900	€ 55,20
15118	60368	Collomix inpersmoer M8 S-M8-1 voor XM 2-650 en XM 3-900	€ 1,10
15119	60336	Verbindingsstang handgreep XM2-650/XM3-900	—
15120	60337	Collomix handgreep Helios	€ 2,40
15121	50883	Collomix inbusbout M8 x 40 (DIN 912) voor XM 2-650 en XM 3-900	€ 0,90
15122	50871	Collomix borgmoer M8 (DIN 985)	€ 0,90
15123	60338	Collomix afdekkap voor XM 2-650 en XM 3-900 (60338)	€ 31,02
15124	60339	Collomix afdekkap voor XM 2-650 en XM 3-900 (60339)	€ 33,10
15125	51048	Collomix greepschroef M4 x 8 voor XM 2-650 en XM 3-900	€ 0,90
15148	62014	Collomix naderingsschakelaar 18 mm voor XM 2-650 en XM 3-900	€ 154,96
15166	71548	Collomix motoraansluitkabel voor XM 2-650 en XM 3-900 (71548)	€ 23,50
15171	71549	Collomix motoraansluitkabel voor XM 2-650 en XM 3-900 (71549)	€ 26,50
15257	50209	Collomix vleugelbout M8 x 40 (DIN 316) voor XM 2-650 en XM 3-900	€ 1,50
15268	71563	Collomix motoraansluitkabel voor XM 2-650 en XM 3-900 (71563)	€ 42,00
15287	61116	Collomix kabelbinder 295 mm	€ 0,90
15344	60342	Collomix neerhouder kuip 90 l voor XM 3-900 (60342)	€ 32,30
15370	60188	Collomix contactring M12 voor XM 2-650 en XM 3-900	€ 0,90