Collomix XM 3-900 dwangmenger 1,5 kW, 400 V

Collomix XM 3-900 — Aandrijving

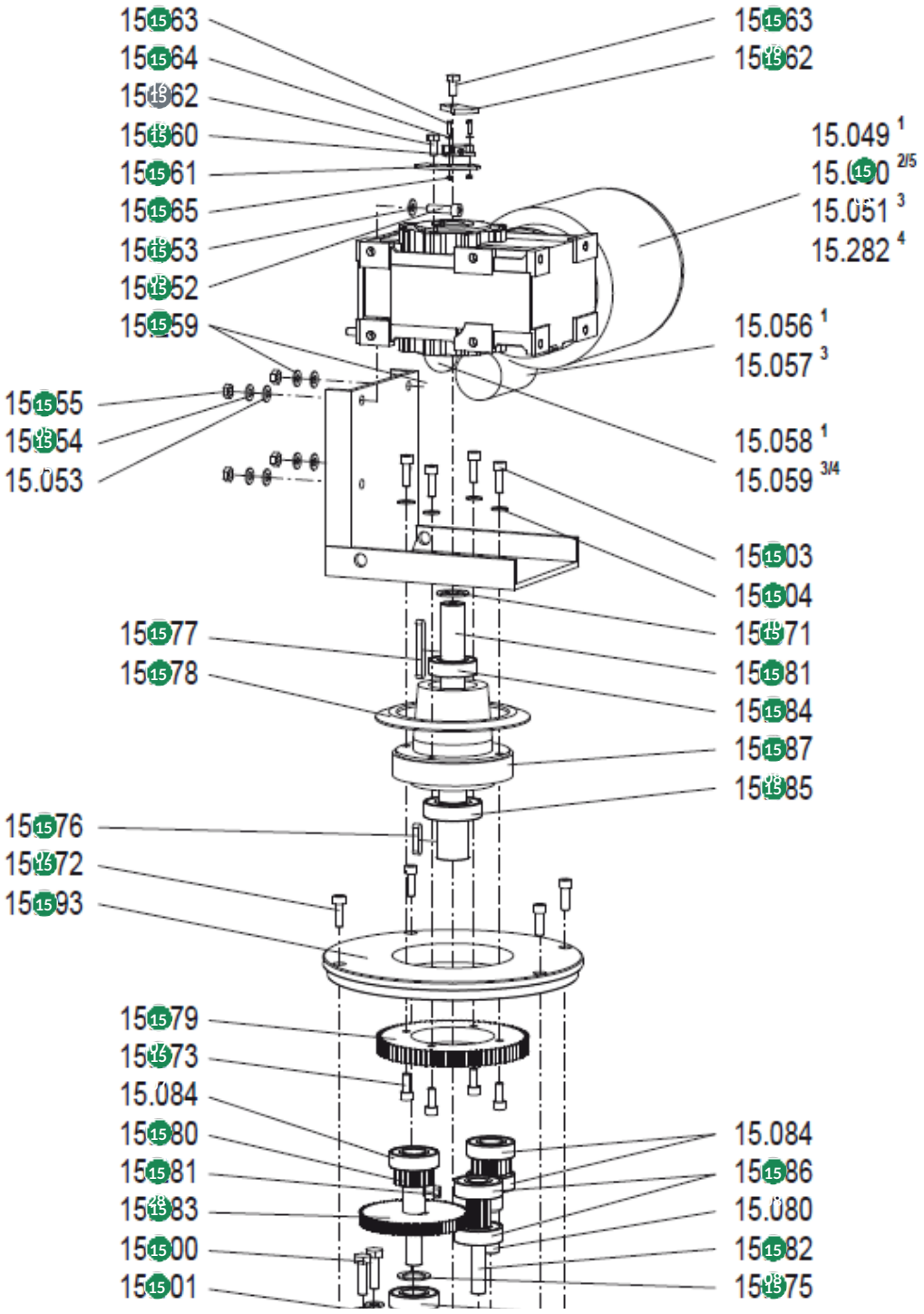

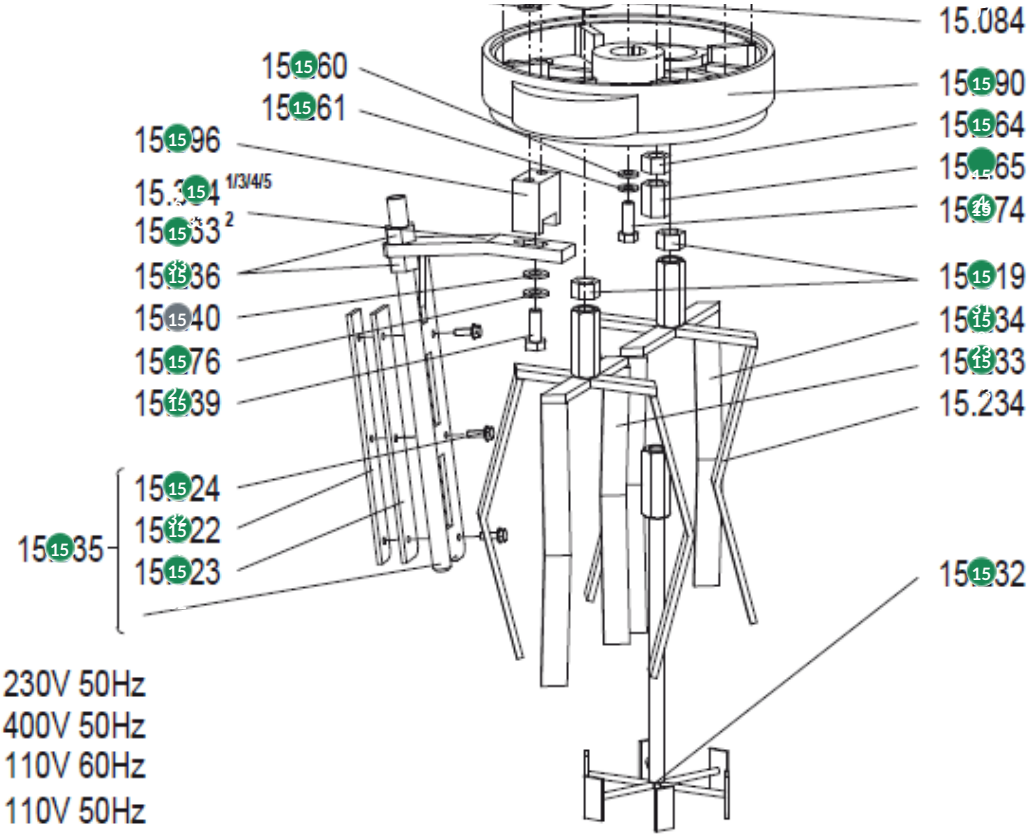

#	Code	Description	Price
15050	60400	Collomix tandwielmotor 400 V 1,5 kW 50 Hz voor XM 2-650 en XM 3-900	€ 1.732,50
15052	50968	Collomix inbusbout M8 x 30 (DIN 912) voor XM 2-650 en XM 3-900	€ 0,90
15053	50027	Collomix sluitring B8,4 (DIN 125)	€ 0,90
15054	50006	Collomix veerring B8 (DIN 127)	€ 0,90
15055	50804	Collomix zeskantmoer M8 (DIN 934)	€ 0,90
15062	60329	Collomix rotatiegever verzinkt voor XM 2-650 en XM 3-900	€ 7,70
15063	50908	Collomix zeskantbout M8 x 10 (DIN 933) voor XM 2-650 en XM 3-900	€ 0,90
15071	50815	Collomix pasring 25 x 35 x 2 (DIN 988) voor XM 2-650 en XM 3-900	€ 0,90
15072	50816	Collomix stelschroef M8 x 55 (DIN 915) voor XM 2-650 en XM 3-900	€ 1,10
15073	50817	Collomix inbusbout M8 x 20 (DIN 912) voor LevMix, XM 2-650 en XM 3-900	€ 0,90
15074	50802	Collomix zeskantbout M10 x 35 (DIN 933) voor XM 2-650 en XM 3-900	€ 0,90

#	Code	Description	Price
15075	50822	Collomix pasring 25 x 35 x 1,5 (DIN 988) voor XM 2-650 en XM 3-900	€ 0,90
15076	51006	Collomix spie A 8 x 7 x 32 (DIN 6885) voor XM 2-650 en XM 3-900	€ 0,90
15077	51046	Collomix spie A 8 x 7 x 63 (DIN 6885) voor XM 2-650 en XM 3-900	€ 0,90
15078	60055	Collomix afdichtring voor XM 2-650 en XM 3-900	€ 31,02
15079	60056	Collomix zonnewiel voor XM 2-650 en XM 3-900	€ 102,20
15080	60057	Collomix planeetwiel met schroefdraad voor XM 2-650 en XM 3-900	€ 66,96
15081	60330	Collomix aandrijfas blank voor XM 2-650 en XM 3-900	€ 105,56
15082	60108	Collomix tandwiel 12 H00H voor XM 2-650 en XM 3-900	€ 46,80
15083	60109	Collomix tandwiel 17CrNiMo6 voor XM 2-650 en XM 3-900	€ 54,68
15084	69000	Collomix kogellager 6205 ZZ voor XM 2-650 en XM 3-900	€ 8,84
15085	69001	Collomix kogellager 6206 ZZ voor XM 2-650 en XM 3-900	€ 12,66
15086	69002	Collomix kogellager 6304 ZZ voor XM 2-650 en XM 3-900	€ 11,73
15087	70040	Collomix lagerflens voor XM 2-650 en XM 3-900	€ 138,24
15090	70041	Collomix lagerhuis voor XM 2-650 en XM 3-900	€ 423,41
15093	70042	Collomix lagerdeksel 65/2K gietijzer bewerkt voor XM 2-650 en XM 3-900	€ 297,97
15096	70043	Collomix schraperhouder compleet voor XM 2-650 en XM 3-900	€ 34,64
15100	50864	Collomix zeskantbout M10 x 40 (DIN 933) voor XM 2-650 en XM 3-900	€ 0,90
15101	50001	Collomix veerring B10 (DIN 127)	€ 0,90
15103	50817	Collomix inbusbout M8 x 20 (DIN 912) voor LevMix, XM 2-650 en XM 3-900	€ 0,90
15104	50006	Collomix veerring B8 (DIN 127)	€ 0,90
15160	60347	Collomix reedsensor voor XM 2-650 en XM 3-900	€ 59,16
15161	60348	Collomix houder reedsensor aluminium voor XM 2-650 en XM 3-900	€ 4,60
15162	51039	Inbusbout DIN 6912 M8x10	–
15163	50205	Collomix bolkopschroef M3 x 16 RVS A2 (DIN 7985) voor XM 2-650 en XM 3-900	€ 0,90
15164	50206	Collomix veerring B3 (DIN 127) voor XM 2-650 en XM 3-900	€ 0,90
15165	50207	Collomix zeskantmoer M3 RVS A2 (DIN 934) voor XM 2-650 en XM 3-900	€ 0,90
15232	70157	Collomix stervormig mengwerk SR 160 M16 voor XM 2-650 en XM 3-900	€ 151,20
15233	70153	Collomix mengwerk XM 160 M18, verzinkt	€ 166,10

#	Code	Description	Price
15234	70155	Collomix mengwerk XM 195 M18, verzinkt	€ 166,10
15236	50819	Collomix zeskantmoer M18 (DIN 934) voor XM 2-650 en XM 3-900	€ 0,90
15239	50855	Collomix zeskantbout M12 x 35 (DIN 933) voor XM 2-650 en XM 3-900	€ 0,90
15240	50007	Sluitring DIN 125 A13	–
15259	51030	Collomix getande veerring J 8,4 (DIN 6797) voor XM 2-650 en XM 3-900	€ 0,90
15260	50002	Collomix sluitring B10,5 (DIN 125)	€ 0,90
15261	50001	Collomix veerring B10 (DIN 127)	€ 0,90
15264	50823	Collomix zeskantmoer M16 (DIN 934) voor XM 2-650 en XM 3-900	€ 0,90
15265	70063	Collomix schroefdop M16 compleet voor XM 2-650 en XM 3-900	€ 13,81
15276	50033	Collomix veerring B12 (DIN 127) voor XM 2-650 en XM 3-900	€ 0,90
15281	51009	Collomix spie A 6 x 6 x 12 (DIN 6885) voor XM 2-650 en XM 3-900	€ 0,90
15319	50977	Collomix zeskantmoer laag M18 (DIN 936) voor XM 2-650 en XM 3-900	€ 0,90
15322	60182	Collomix klemmenstrook voor XM 2-650 en XM 3-900	€ 13,30
15323	60176	Collomix rubberlip voor XM 2-650 en XM 3-900	€ 14,80
15324	50099	Collomix Tensilock-bout M6 x 20 voor XM 2-650 en XM 3-900	€ 0,90
15333	60303	Collomix bevestigingsarm schraper voor XM 3-900	€ 49,40
15334	60349	Collomix bevestigingsarm schraper voor XM 2-650 en XM 3-900	€ 40,38
15335	70058	Collomix schraper met rubberlip compleet voor XM 2-650 en XM 3-900	€ 99,60