Collomix TMX 1500 dwangmenger 120 l, 2,8 kW

Collomix TMX 1500 — Onderstel en aandrijving

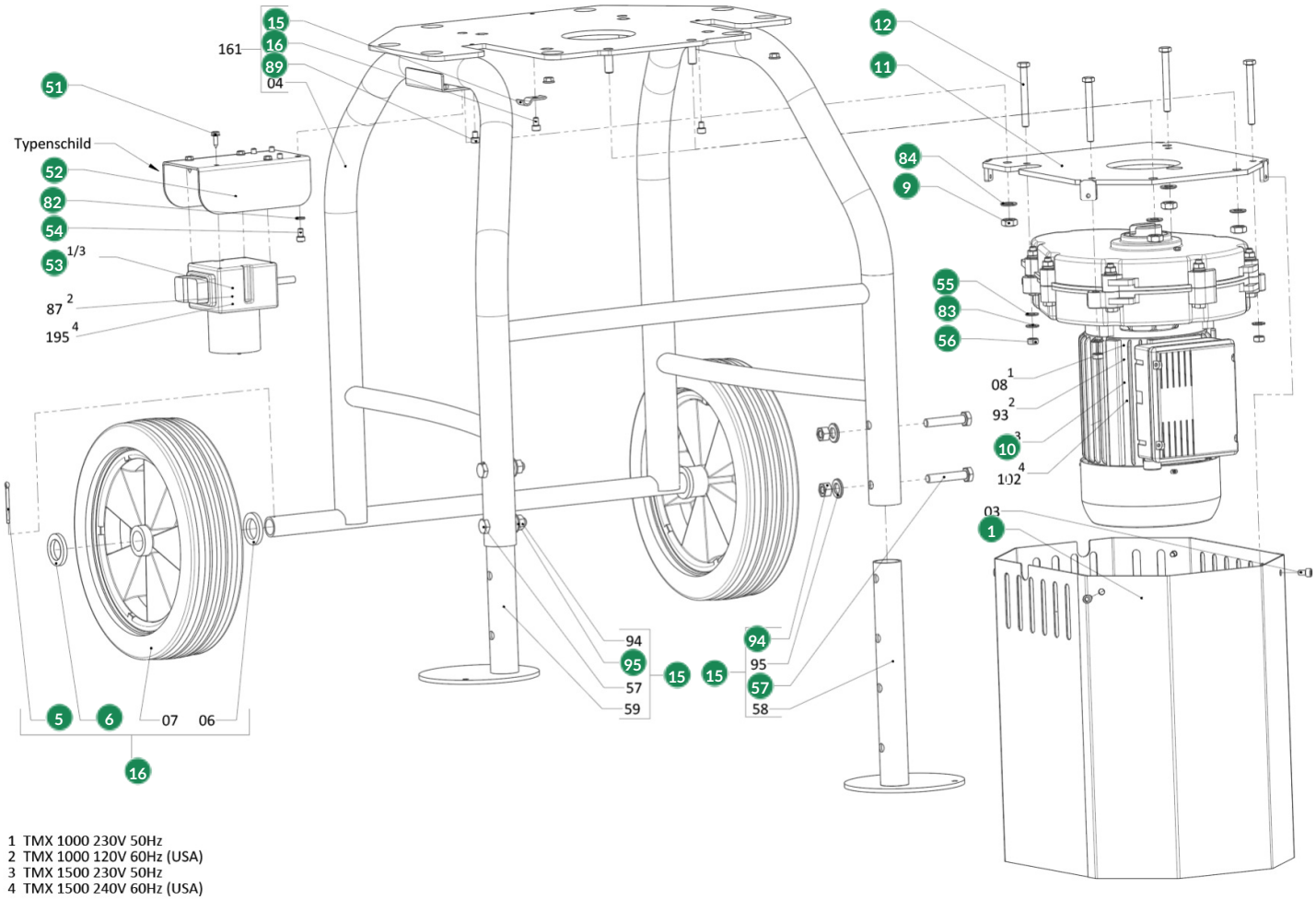

#	Code	Description	Price
1	37265	Collomix motorafdekking voor TMX 1000 en TMX 1500	€ 23,60
5	50995	Collomix veersplitpen enkel (DIN 11024) voor TMX 1000 en TMX 1500	€ 0,90
6	51000	Collomix sluitring d26 (DIN 1440)	€ 1,00
9	50806	Collomix zeskantmoer M10 (DIN 934)	€ 0,90
11	37287	Collomix aanschroefflens voor TMX 1000 en TMX 1500	€ 33,32
12	51206	Collomix zeskantbout M8 x 75 (DIN 933) voor TMX 1000 en TMX 1500	€ 0,90
15	37284	Collomix kabelklem voor TMX 1000 en TMX 1500	€ 0,90

#	Code	Description	Price
16	50832	Collomix inbusbout M6 x 10 (DIN 912) voor TMX 1000 en TMX 1500	€ 0,90
51	51183	Collomix zeskantplaatschroef ST 4,8 x 16-C (DIN 6928) voor TMX 1000 en TMX 1500	€ 0,90
52	37281	Collomix bevestigingsplaat schakelbox voor TMX 1000 en TMX 1500	€ 34,13
53	37282	Collomix schakelbox 230 V voor TMX 1000 en TMX 1500	€ 72,00
54	50963	Collomix inbusbout M6 x 12 (DIN 912)	€ 0,90
55	50027	Collomix sluitring B8,4 (DIN 125)	€ 0,90
56	51187	Collomix zeskantmoer laag M8 (DIN 936) voor TMX 1000 en TMX 1500	€ 0,90
57	51174	Collomix zeskantbout M10 x 50 (DIN 931) voor TMX 1000 en TMX 1500	€ 0,90
82	50026	Collomix veerring B6 (DIN 127) voor TMX 1000 en TMX 1500	€ 0,90
83	50006	Collomix veerring B8 (DIN 127)	€ 0,90
84	50002	Collomix sluitring B10,5 (DIN 125)	€ 0,90
89	50997	Collomix inbusbout M6 x 8 (DIN 912) voor TMX 1000 en TMX 1500	€ 0,90
94	50806	Collomix zeskantmoer M10 (DIN 934)	€ 0,90
95	50002	Collomix sluitring B10,5 (DIN 125)	€ 0,90
101	37253	Collomix tandwielmotor 230 V 50 Hz voor TMX 1500	€ 629,22
158	37324	Collomix machinevoet rechts compleet voor TMX 1000 en TMX 1500	€ 25,40
159	37323	Collomix machinevoet links compleet voor TMX 1000 en TMX 1500	€ 25,40
160	37322	Collomix rubberwiel compleet voor TMX 1000 en TMX 1500	€ 35,05