# Collomix TMX 1500 dwangmenger 120 l, 2,8 kW

Collomix TMX 1500 — Schakelkast

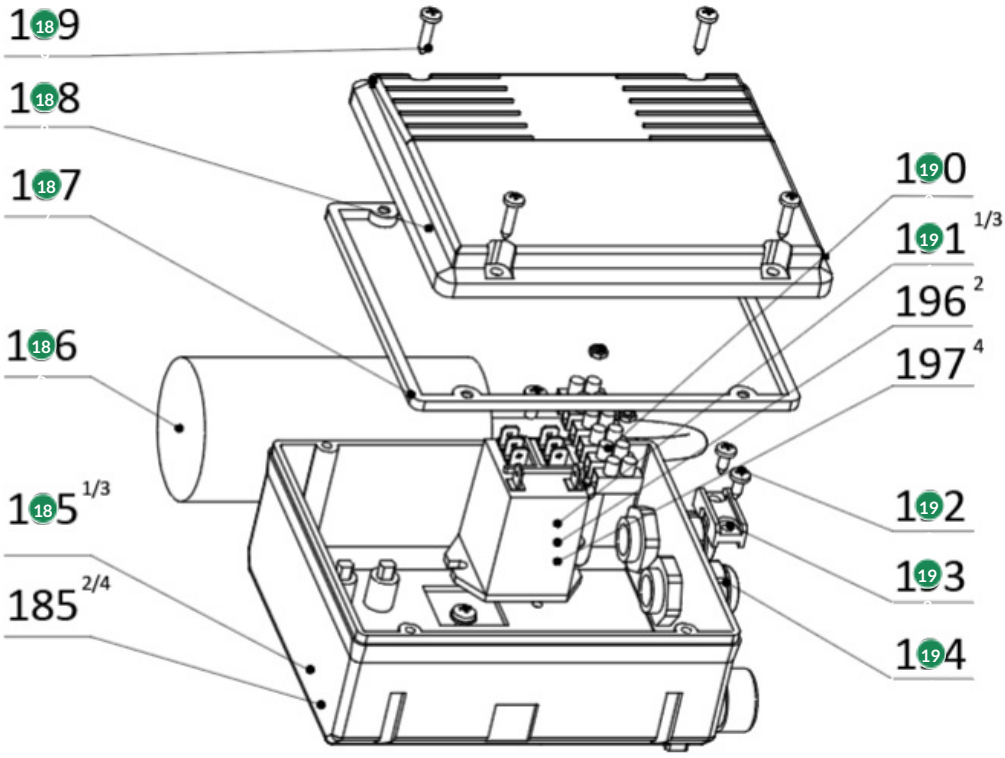


1 TMX 1000 230V 50Hz
2 TMX 1000 120V 60Hz (USA)
3 TMX 1500 230V 50Hz
4 TMX 1500 240V 60Hz (USA)

| # | Code | Description | Price |
|---|---|---|---|
| 185 | 37329 | Collomix schakelkast voor TMX 1000 en TMX 1500 | € 13,60 |
| 186 | 37330 | Collomix condensator 50 µF 450 V voor TMX 1000 en TMX 1500 | € 20,30 |
| 187 | 37331 | Collomix afdichting voor TMX 1500 | € 0,90 |

| # | Code | Description | Price |
|---|---|---|---|
| 188 | 37332 | Collomix deksel schakelkast voor TMX 1000 en TMX 1500 | € 4,10 |
| 189 | 37333 | Collomix schroef voor TMX 1000 en TMX 1500 | € 0,90 |
| 190 | 37334 | Collomix klemmenstrook voor TMX 1000 en TMX 1500 | € 0,90 |
| 191 | 37348 | Collomix relais JD3 230 V 50 Hz voor TMX 1000 en TMX 1500 | € 16,90 |
| 192 | 37336 | Collomix schroef voor TMX 1500 | € 0,90 |
| 193 | 37337 | Collomix trekontlasting voor TMX 1500 | € 0,90 |
| 194 | 37338 | Collomix kabeldoorvoer voor TMX 1000 en TMX 1500 | € 0,90 |