Contimac CM 705 zuigercompressor 400 V

Compressor/ketel – artikel 26830 – CM 705/11/270 D (3-400V)

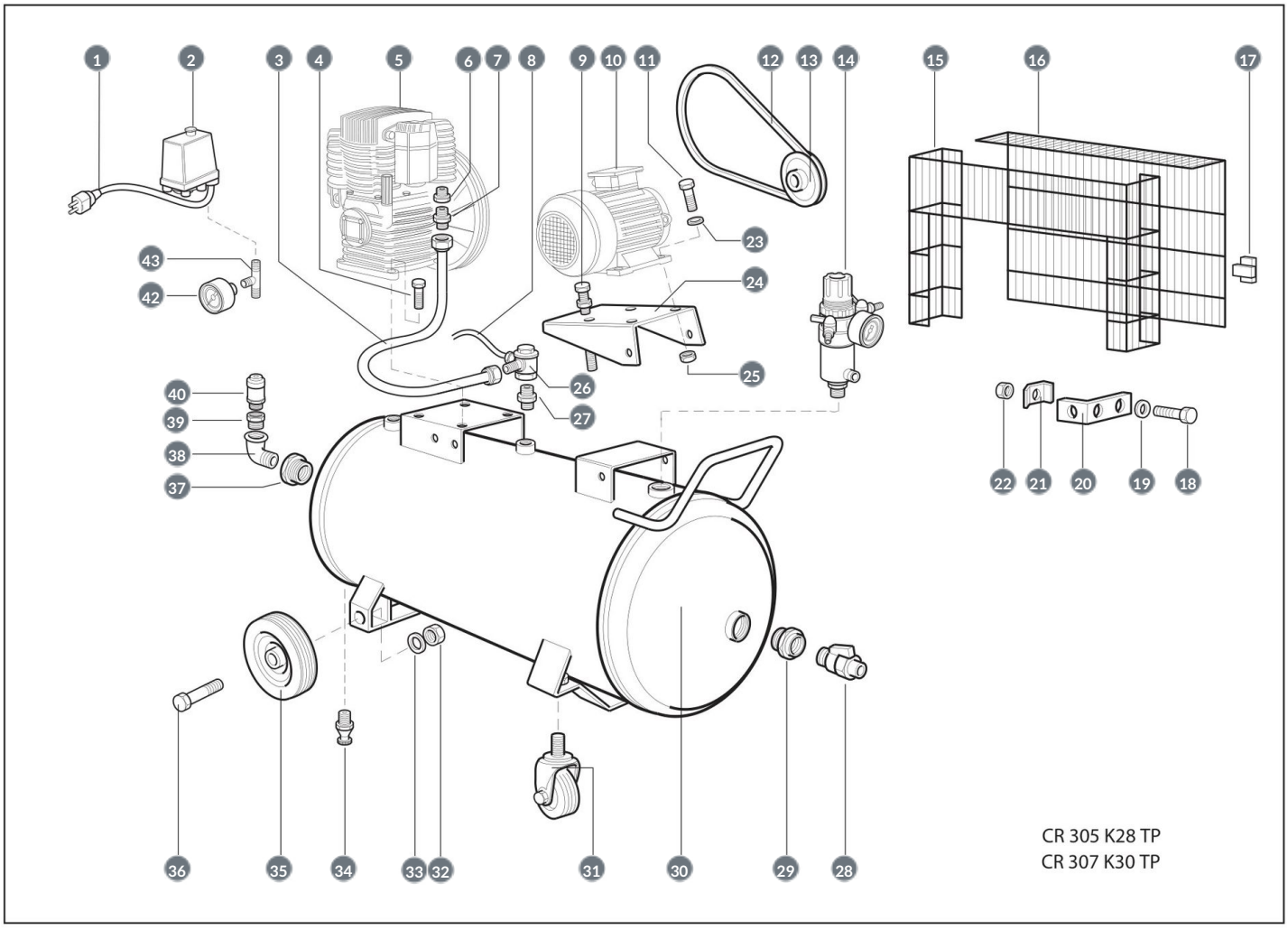

#	Code	Description	Price
1	7301032	Kabel	—
2	7301830	Drukschakelaar ¼” 1-weg	—
3	7301827	Verbindingsleiding K28	—
4	0030491	Bout M8 x 45	—
5	7370009	Cilinderkop K28	—

#	Code	Description	Price
6	3150761	Verloopstuk 1”x ½”	—
7	7301173	Nippel ½” x ½”	—
8	4711302	Rilsan slang Ø 6	—
9	7301337	Snaarspanner M16	—
10	7205812	Motor	—
11	0031231	Bout M10 x 40	—
12	1660677	V-snaar A 69	—
13	1621463	Poelie Ø 120 1/A F28	—
14	7301319	Drukregelaar ½” 2-weg	—
15	7301249	Snaarbeschermkap achterzijde K28-30	—
16	7301250	Snaarbeschermkap voorzijde K28-30	—
17	7301326	Kap	—
18	0030481	Bout M6 x 20	—
19	0830101	Sluitring Ø 6 x 11	—
20	7301328	Steun snaarbeschermkap	—
21	7301168	Bevestigingsplaat	—
22	0640051	Moer M6	—
23	0830151	Sluitring Ø 10 x 21	—
24	7308076	Motorplaat	—
25	0640111	Moer M10	—
26	7301301	Terugslagklep ¾”F x 1” M	—
27	3151185	Nippel 1”x ¾”	—
28	7301570	Leidingkraan ½”	—
29	3150880	Koppelstuk 2”x ½”	—
30	7308451	Ketel CR-CRM 304 CEE	—
31	7301199	Zwenkwiel	—
32	0650231	Moer M20	—
33	0780181	Veerring Ø 20	—

#	Code	Description	Price
34	7302003	Aftapkraan 3/8”	—
35	7301200	Vast wiel	—
36	0012731	Bout M20	—
37	3150880	Koppelstuk 2”x ½”	—
38	3131085	Koppelstuk M/F ½”	—
39	3140061	Koppelstuk ½” x 3/8”	—
40	7301948	Veiligheidsventiel 3/8” 11bar PED	—
42	7301614	Manometer	—
43	7301741	T-stuk ¼”	—