Contimac CM 855 SDS zuigercompressor 3-fase, 500 L, 15 bar

Compressor/ketel – artikel 26850 – CM 855/15/500 D SDS (3-400V) - 15Bar

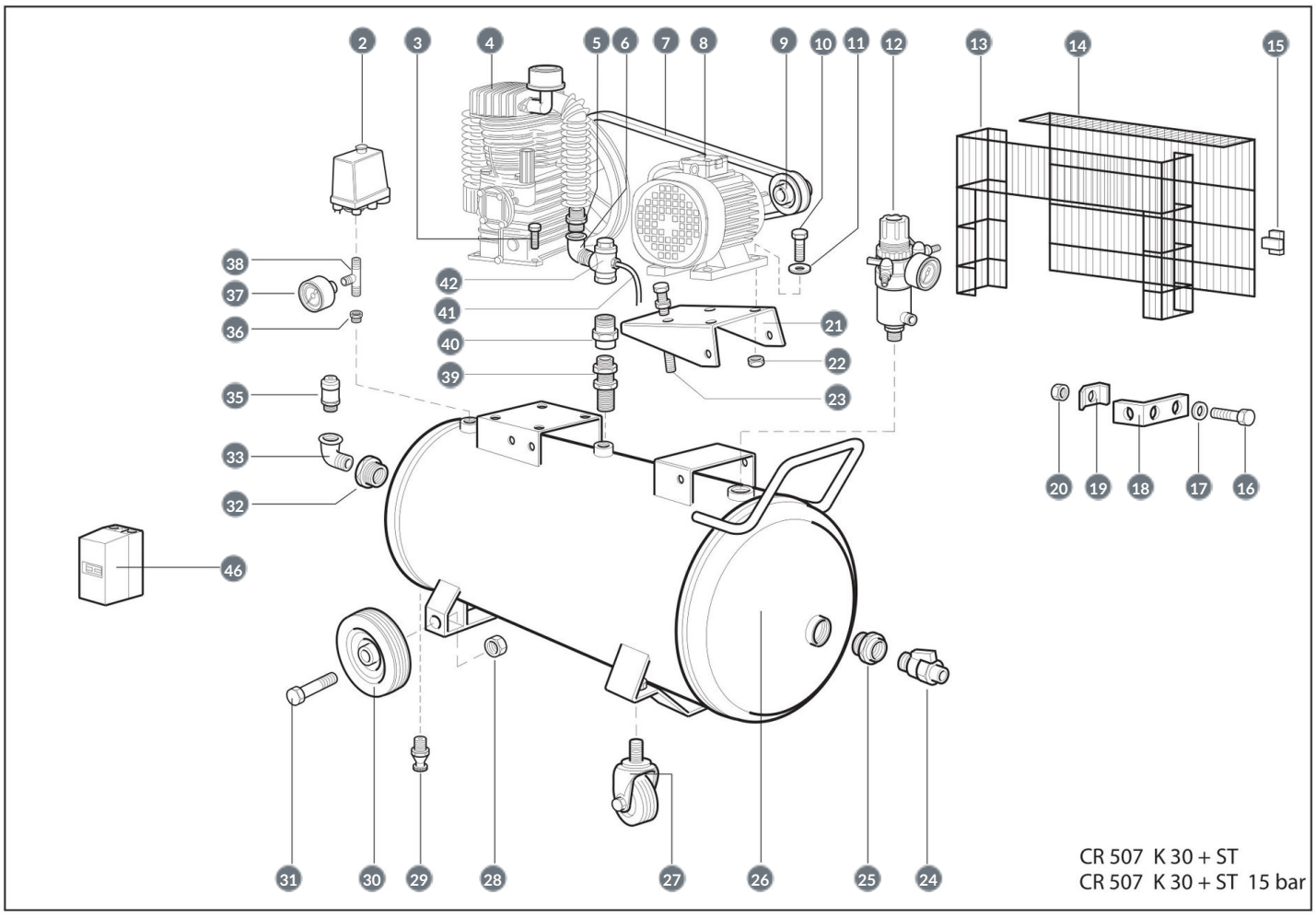

#	Code	Description	Price
2	7302011	Drukschakelaar	–
3	0030941	Bout	–
4	7370030	Cilinderkop	–
5	3133385	Nippel	–
6	3131105	Koppelstuk	–
7	1670697	V-snaar	–

#	Code	Description	Price
8	7205862	Motor 3-fase	—
9	1632683	Poelie	—
10	0031231	Bout	—
11	0830151	Sluitring	—
12	7301319	Drukregelaar	—
13	7301249	Snaarbeschermkap achterzijde	—
14	7301250	Snaarbeschermkap voorzijde	—
15	7301326	Kap	—
16	0030481	Bout	—
17	0830101	Sluitring	—
18	7301328	Steun snaarbeschermkap	—
19	7301168	Bevestigingsplaat	—
20	0640051	Moer	—
21	7308076	Motorsteun	—
22	0640111	Moer	—
23	7301337	Snaarspanner	—
24	7301570	Leidingkraan	—
25	3150880	Koppelstuk	—
26	7308621	Ketel	—
27	7301199	Wiel	—
28	0650231	Moer	—
29	7302003	Aftapkraan	—
30	7301200	Wiel	—
31	0012731	Bout	—
32	3150880	Koppelstuk	—
33	3131085	Koppelstuk	—
34	3140061	Koppelstuk	—
35	7301700	Veiligheidsventiel	—

#	Code	Description	Price
36	3140030	Koppelstuk	—
37	7301614	Manometer	—
38	7301158	T-stuk	—
39	7301014	Verbindingsnippel	—
40	3135445	Koppelstuk	—
41	7302245	Rilsan slang	—
42	7301196	Terugslagklep	—
46	7301497	Schakelkast	—