FLEX LE 9-11 125 | 900 Watt haakse slijper, universeel bruikbaar, 125 mm

LE 9-11 125 – tekening 444308 (01-2025)

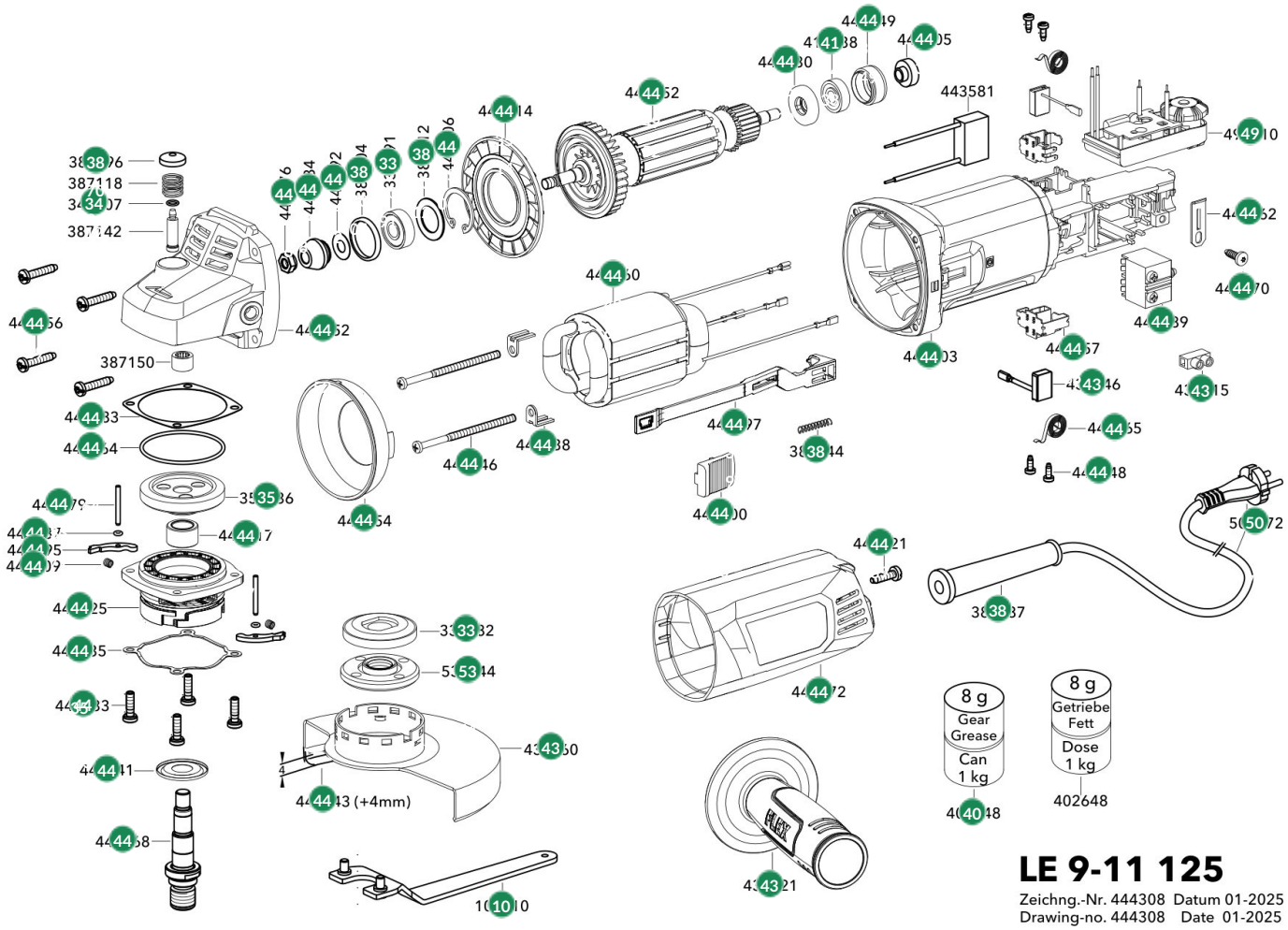

#	Code	Description	Price
100110	100110	FLEX Sleutel Torx BL5	€ 5,90
335282	335282	FLEX Spanflens haakse slijper	€ 4,50
339091	339091	FLEX Kogellager L 3906 C	€ 14,20
341207	341207	FLEX Afdichtring L 3906 C	€ 1,20
357936	357936	FLEX Kegeltandwiel LE 9-10 125	€ 21,20

#	Code	Description	Price
387096	387096	FLEX Stopknop L10-10 125	€ 4,70
387304	387304	FLEX Rubber ring L10-10 125	€ 1,20
387312	387312	FLEX Schijf L10-10 125	€ 1,20
387444	387444	FLEX Veer L 10-10 125	€ 0,50
387487	387487	FLEX Kabelbescherming L10-10 125	€ 3,50
402648	402648	FLEX Vet, Klüber GE14-111 - 1kg	€ 62,50
410438	410438	FLEX Kogellager L3709 100	€ 5,90
431915	431915	FLEX Kroonsteen	€ 1,20
436860	436860	FLEX GU-G D125 48/C2	€ 22,40
437921	437921	FLEX GS-K/II M8	€ 6,30
438146	438146	FLEX Afschakelkoolborstel L8-11 / LE9-11	€ 8,30
443352	443352	FLEX Tandwielkasthuis L8-11 / LE9-11	€ 31,90
443379	443379	FLEX Pen L8-11 / LE9-11	€ 1,20
443387	443387	FLEX O-ring 2.2x1.4 L8-11 / LE9-11	€ 1,20
443395	443395	FLEX Pal L8-11 / LE9-11	€ 2,40
443409	443409	FLEX Drukveer L8-11 / LE9-11	€ 0,40
443417	443417	FLEX Huls L8-11 / LE9-11	€ 2,40
443425	443425	FLEX Lagerdeksel L8-11 / LE9-11	€ 13,00
443433	443433	FLEX Schroef M4x15 L8-11 / LE9-11	€ 0,50
443441	443441	FLEX Stofafdekking L8-11 / LE9-11	€ 0,50
443468	443468	FLEX Tandwielas L8-11 / LE9-11	€ 14,20
443476	443476	FLEX Moer M6 L8-11 / LE9-11	€ 2,40
443484	443484	FLEX Rondsel L8-11 / LE9-11	€ 13,00
443492	443492	FLEX Stofschijf L8-11 / LE9-11	€ 0,50
443506	443506	FLEX Borgring L8-11 / LE9-11	€ 0,40
443514	443514	FLEX Luchtgeleideplaat L8-11 / LE9-11	€ 2,40
443530	443530	FLEX Stofafdekking L8-11 / LE9-11	€ 1,20
443549	443549	FLEX Lagerring L8-11 / LE9-11	€ 2,40

#	Code	Description	Price
443557	443557	FLEX Koolborstelhouder L8-11 / LE9-11	€ 2,40
443565	443565	FLEX Spiraalveer L8-11 / LE9-11	€ 2,40
443603	443603	FLEX Motorhuis L8-11 / LE9-11	€ 16,50
443638	443638	FLEX Beugel L8-11 / LE9-11	€ 1,20
443646	443646	FLEX KT-schroef 4x70 L8-11 / LE9-11	€ 1,20
443654	443654	FLEX Luchtgeleiding L8-11 / LE9-11	€ 2,40
443662	443662	FLEX Kabelfixering L8-11 / LE9-11	€ 1,20
443670	443670	FLEX Schroef L8-11 / LE9-11	€ 0,50
443689	443689	FLEX Schakelaar L8-11 / LE9-11	€ 10,60
443697	443697	FLEX Schakelstang L8-11 / LE9-11	€ 4,70
443700	443700	FLEX Schakelhendel L8-11 / LE9-11	€ 2,40
443735	443735	FLEX Golfveerring L8-11 / LE9-11	€ 2,40
443743	443743	FLEX GU-G D125 48/C2 ITA	€ 22,40
443883	443883	FLEX Papierafdichting L8-11 / LE9-11	€ 1,20
443905	443905	FLEX Magneetring LE9-11	€ 3,50
443921	443921	FLEX Schroef L8-11 / LE9-11	€ 0,50
443948	443948	FLEX Schroef L8-11 / LE9-11	€ 0,50
443956	443956	FLEX Schroef L8-11 / LE9-11	€ 1,20
443964	443964	FLEX O-ring	€ 1,20
444952	444952	FLEX Anker LE9-11	€ 37,80
444960	444960	FLEX Magneetveld LE9-11	€ 49,60
447072	447072	FLEX Kap, greep LE9-11	€ 15,30
498610	498610	FLEX Elektronica LE 9-11	€ 42,50
501972	501972	FLEX Kabel met stekker (rood) H05RNF2x1x4m	€ 21,20
534344	534344	FLEX SFN M14	€ 5,90