FLEX IW 1/2" 18.0-EC | Accu-slag-/impactschroever 18,0 V

IW 1/2" 18.0-EC – tekening 456446 (11-2025)

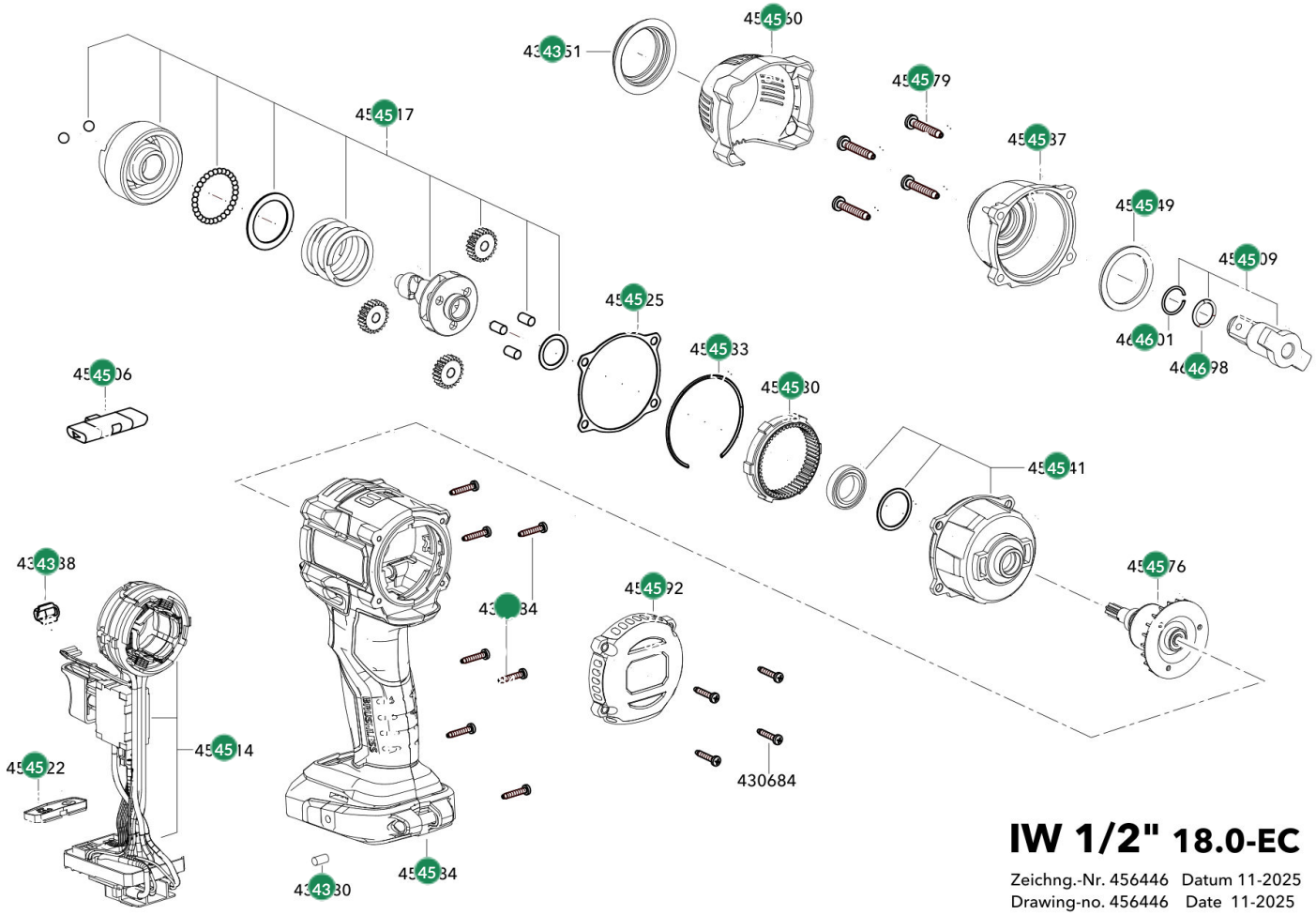

#	Code	Description	Price
430684	430684	FLEX Schroef ST 2.9x16	€ 0,40
430730	430730	FLEX Rubberdemper Ø5x8,5 DD/PD/18.0	€ 0,50
430838	430838	FLEX LED-glas DD/PD/ID 18.0	€ 0,50
430951	430951	FLEX Afdekplaat ID 18.0	€ 2,40
455660	455660	FLEX Tandwielkastafdekking	€ 1,20
455679	455679	FLEX KT-schroef 4,2x25	€ 0,40

#	Code	Description	Price
455687	455687	FLEX Tandwielkasthuis voor	€ 10,60
455709	455709	FLEX Uitgaande as	€ 21,20
455717	455717	FLEX Slagwerk	€ 48,40
455725	455725	FLEX Vlakke afdichting	€ 1,20
455733	455733	FLEX C-ring Ø51	€ 0,40
455741	455741	FLEX Tandwielkasthuis achter	€ 10,60
455776	455776	FLEX Anker	€ 38,90
455784	455784	FLEX Behuizingshelften set	€ 23,60
455792	455792	FLEX Motorafdekking	€ 3,50
455806	455806	FLEX Omschakelaar	€ 0,50
455814	455814	FLEX Elektronica compleet met magneetveld	€ 102,70
455822	455822	FLEX Bedieningspaneel	€ 1,20
455830	455830	FLEX Ringtandwiel	€ 10,60
455849	455849	FLEX Schijf Ø29xØ37x2	€ 0,50
465798	465798	FLEX O-ring	€ 0,50
465801	465801	FLEX C-ring	€ 1,20