FLEX PD 2G 18.0-EC | 2 snelheden accu-klopboorschroever 18,0 V

PD 2G 18.0-EC – tekening 462675 (11-2025)

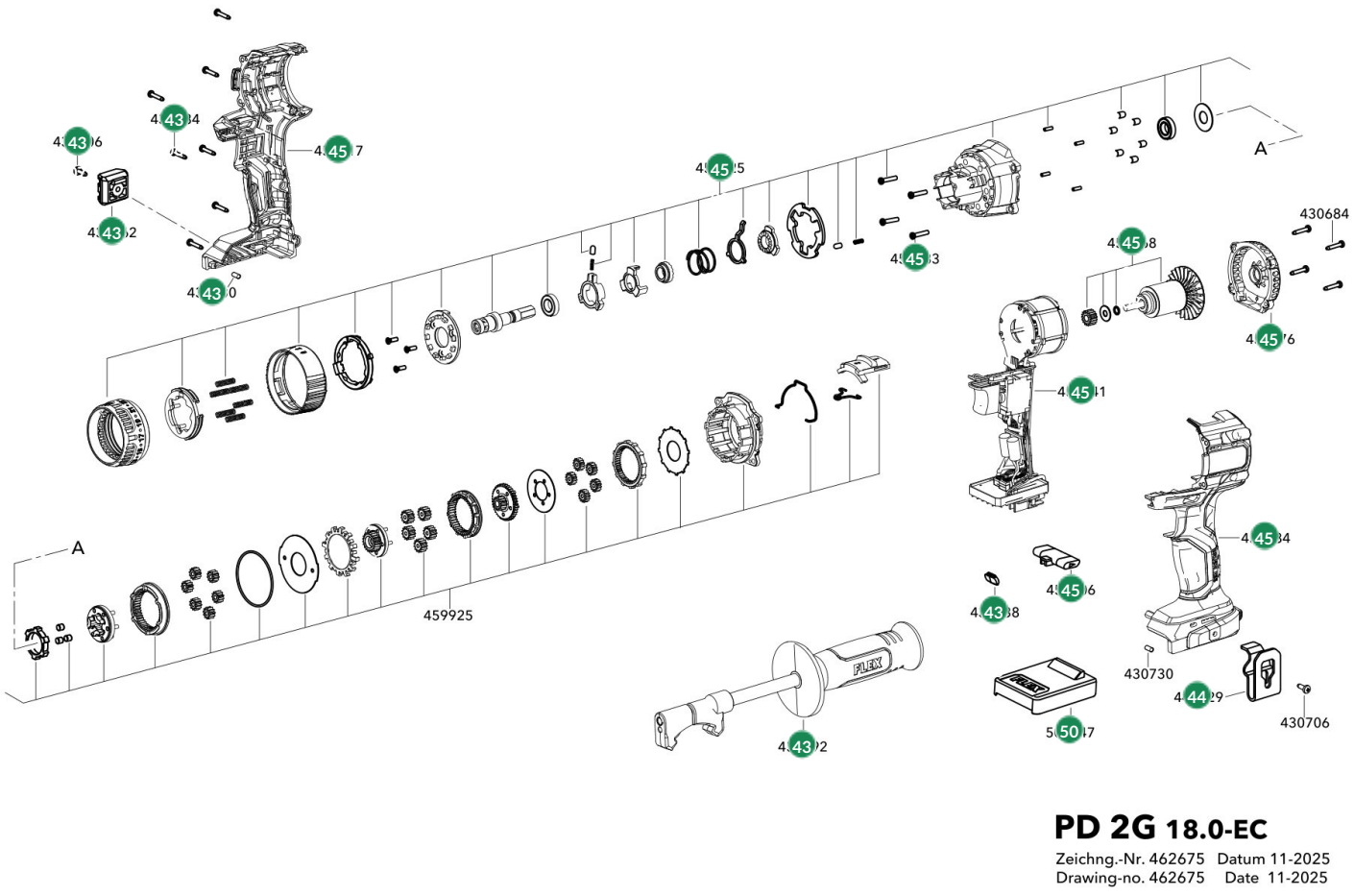

#	Code	Description	Price
430684	430684	FLEX Schroef ST 2.9x16	€ 0,40
430692	430692	FLEX Handgreep DD/PD 18.0	€ 24,80
430706	430706	FLEX Schroef M4x12	€ 0,40
430730	430730	FLEX Rubberdemper Ø5x8,5 DD/PD/18.0	€ 0,50
430838	430838	FLEX LED-glas DD/PD/ID 18.0	€ 0,50
430862	430862	FLEX Bitopberging DD/PD/ID 18.0	€ 3,50

#	Code	Description	Price
444529	444529	FLEX Riemclip	€ 3,50
455806	455806	FLEX Omschakelaar	€ 0,50
459917	459917	FLEX Behuizingshelft rechts	€ 8,30
459925	459925	FLEX Tandwielkast	€ 69,60
459933	459933	FLEX Schroef 4x20	€ 0,40
459941	459941	FLEX Elektronica met stator	€ 136,90
459968	459968	FLEX Motor met tandwielkast	€ 53,10
459976	459976	FLEX Afdekking	€ 3,50
459984	459984	FLEX Behuizingshelft links	€ 8,30
502847	502847	FLEX Batterijbeschermkap 18V	€ 1,20