# FLEX VCE 33 L AC-Set | Veiligheidsstofzuiger met automatische filterreiniging, 30 l, klasse L

VCE 33 L AC-Set – versie 1, blad 7

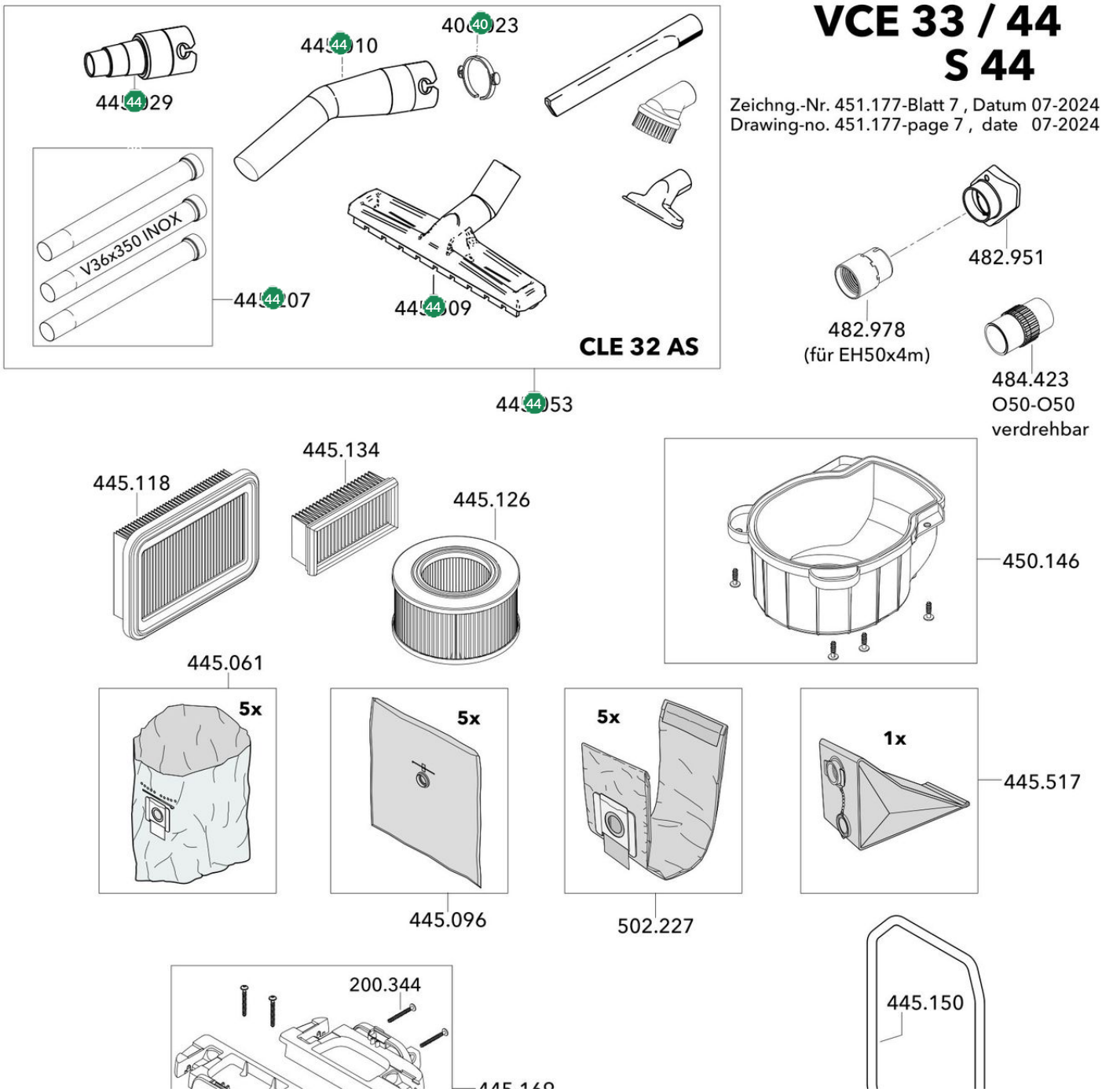

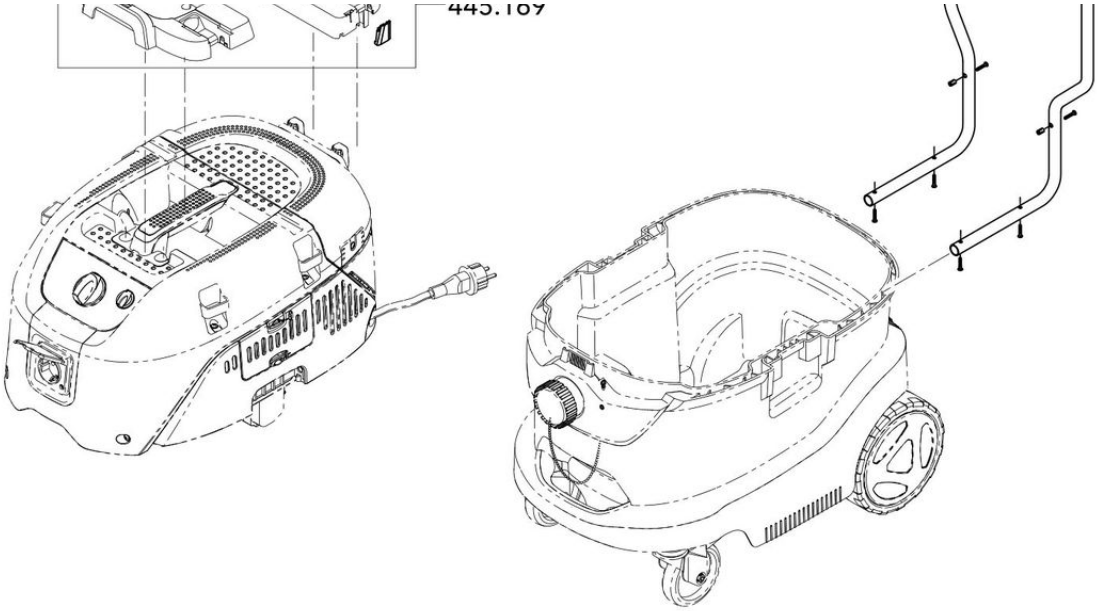


| # | Code | Description | Price |
|---|---|---|---|
| 406023 | 406023 | FLEX Clip-snelspanring rood | € 2,40 |
| 445010 | 445010 | FLEX Kromstuk | € 23,60 |
| 445029 | 445029 | FLEX Adapter | € 15,30 |
| 445053 | 445053 | FLEX Reinigingsset | € 101,50 |
| 445207 | 445207 | FLEX Verlengbuis | € 46,00 |
| 445509 | 445509 | FLEX Vloerborstel | € 49,60 |