FLEX DW 45 18.0-EC C | Accu-droogbouwschroever 18,0 V

DW 45 18.0-EC C – tekening 485969 (11-2025)

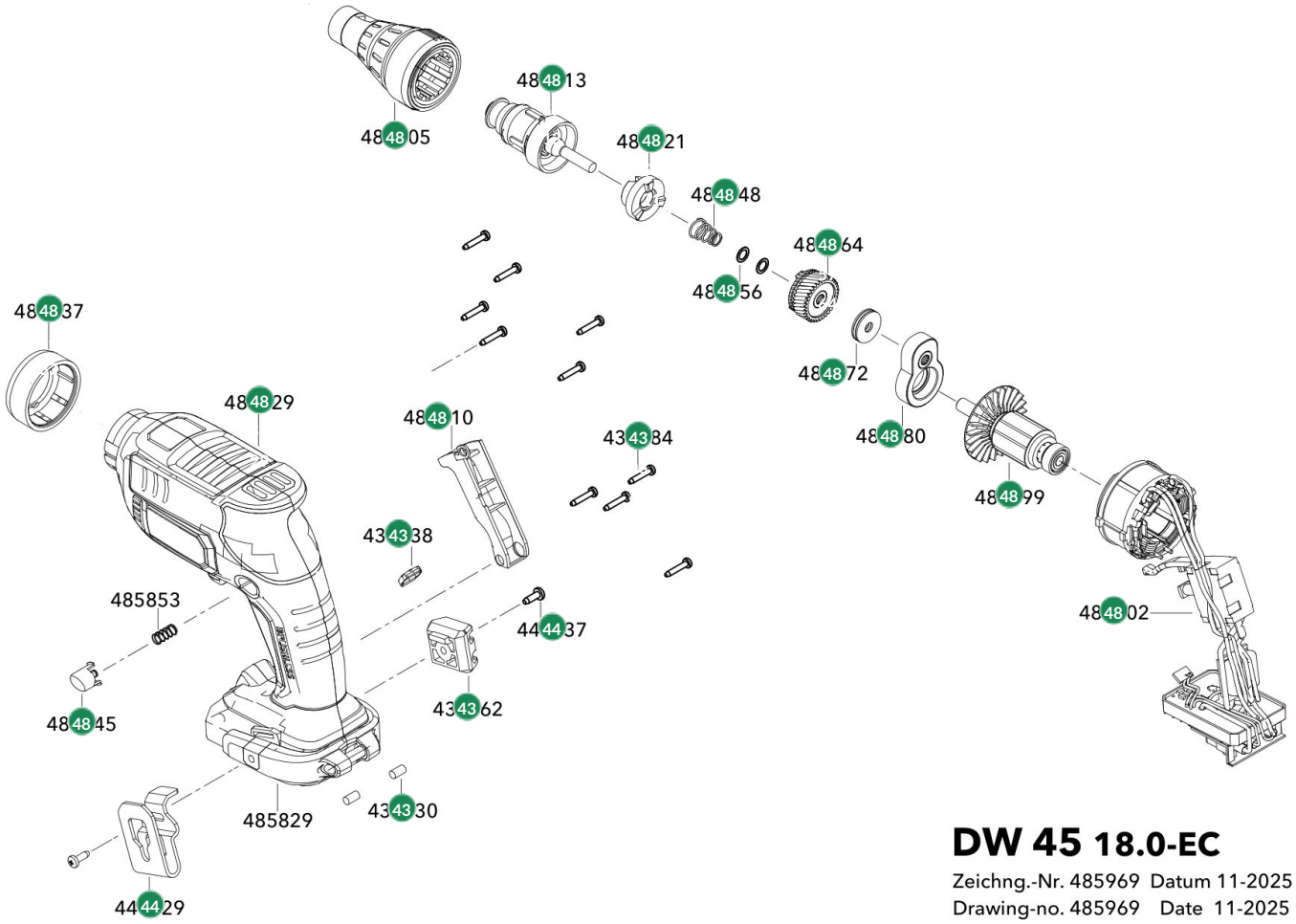

#	Code	Description	Price
430684	430684	FLEX Schroef ST 2.9x16	€ 0,40
430730	430730	FLEX Rubberdemper Ø5x8,5 DD/PD/18.0	€ 0,50
430838	430838	FLEX LED-glas DD/PD/ID 18.0	€ 0,50
430862	430862	FLEX Bitopberging DD/PD/ID 18.0	€ 3,50
444529	444529	FLEX Riemclip	€ 3,50
444537	444537	FLEX Schroef	€ 0,40

#	Code	Description	Price
485705	485705	FLEX Diepteaanslag	€ 11,80
485713	485713	FLEX Uitgaande as compleet	€ 23,60
485721	485721	FLEX Koppeling	€ 10,60
485748	485748	FLEX Drukveer	€ 0,50
485756	485756	FLEX Onderlegring	€ 0,50
485764	485764	FLEX Uitgaand tandwiel	€ 14,20
485772	485772	FLEX Kogellager	€ 4,70
485780	485780	FLEX Lagerbok	€ 5,90
485799	485799	FLEX Anker	€ 49,60
485802	485802	FLEX Magneetveld met elektronica	€ 126,30
485810	485810	FLEX Schakelaarschaal	€ 1,20
485829	485829	FLEX Behuizingshelftenset L/R	€ 21,20
485837	485837	FLEX Behuizingsklemring	€ 1,20
485845	485845	FLEX Vergrendelknop	€ 1,20