FLEX IW 3/4" 18.0-EC C | Accu-slag-/impactschroever 18,0 V

IW 3/4" 18.0-EC C – tekening 505730 (11-2025)

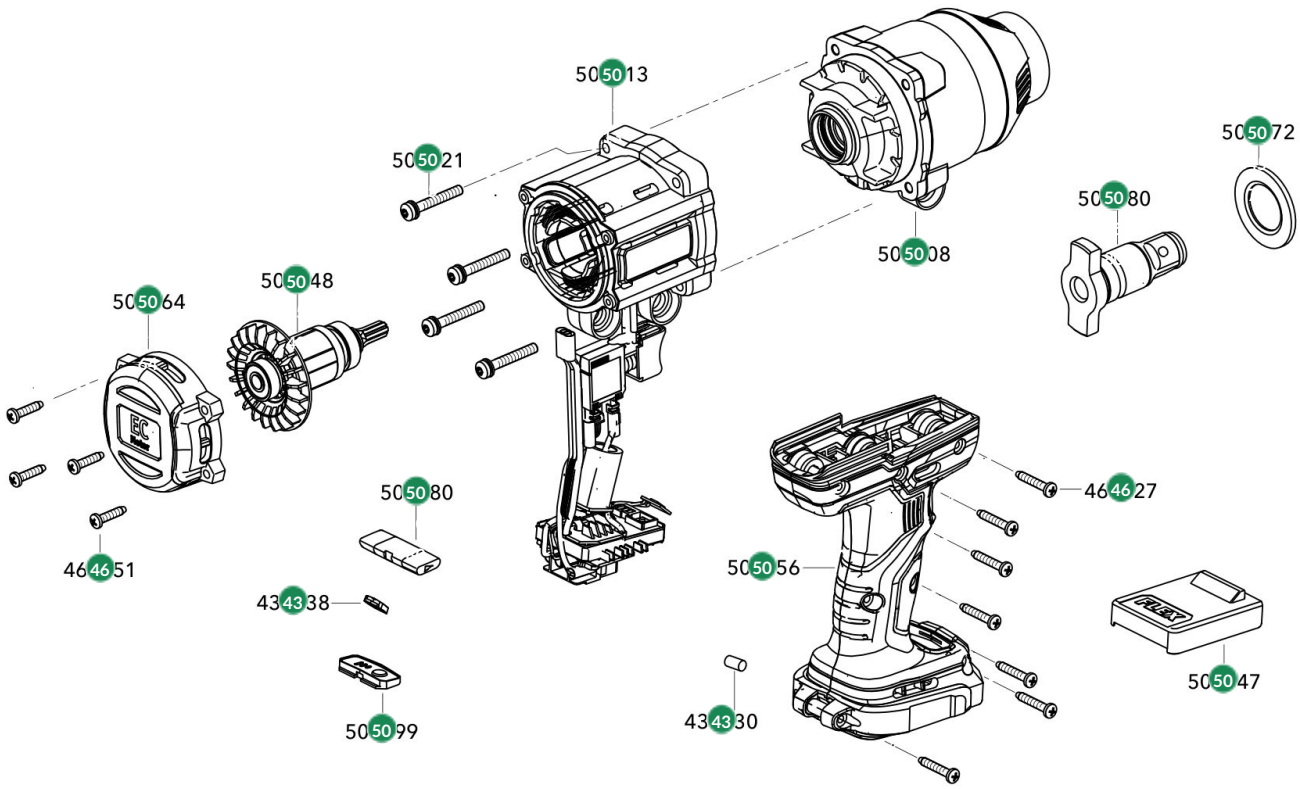

#	Code	Description	Price
430730	430730	FLEX Rubberdemper Ø5x8,5 DD/PD/18.0	€ 0,50
430838	430838	FLEX LED-glas DD/PD/ID 18.0	€ 0,50
462527	462527	FLEX Schroef ST4.2x25 L15-10 150	€ 0,40
462551	462551	FLEX Schroef ST4.2x19 L15-10 150	€ 0,40
502847	502847	FLEX Batterijbeschermkap 18V	€ 1,20
504408	504408	FLEX Tandwielkast IW 3/4 18.0-EC	€ 208,90

#	Code	Description	Price
504513	504513	FLEX Elektronica set	€ 152,20
504521	504521	FLEX Combischroef M5x35	€ 1,20
504548	504548	FLEX Anker	€ 62,50
504556	504556	FLEX Behuizingshelften IW 3/4"	€ 22,40
504564	504564	FLEX Motorafdekking	€ 3,50
504572	504572	FLEX Schijf	€ 2,40
504580	504580	FLEX Uitgaande as 3/4"	€ 56,60
505080	505080	FLEX Omschakelaar	€ 1,20
505099	505099	FLEX Bedieningspaneel	€ 1,20