FLEX LB 125 18.0-EC C | Haakse accuslijper met rem 18,0 V, 125 mm

LB 125 18.0-EC C – tekening 505242 (12-2025)

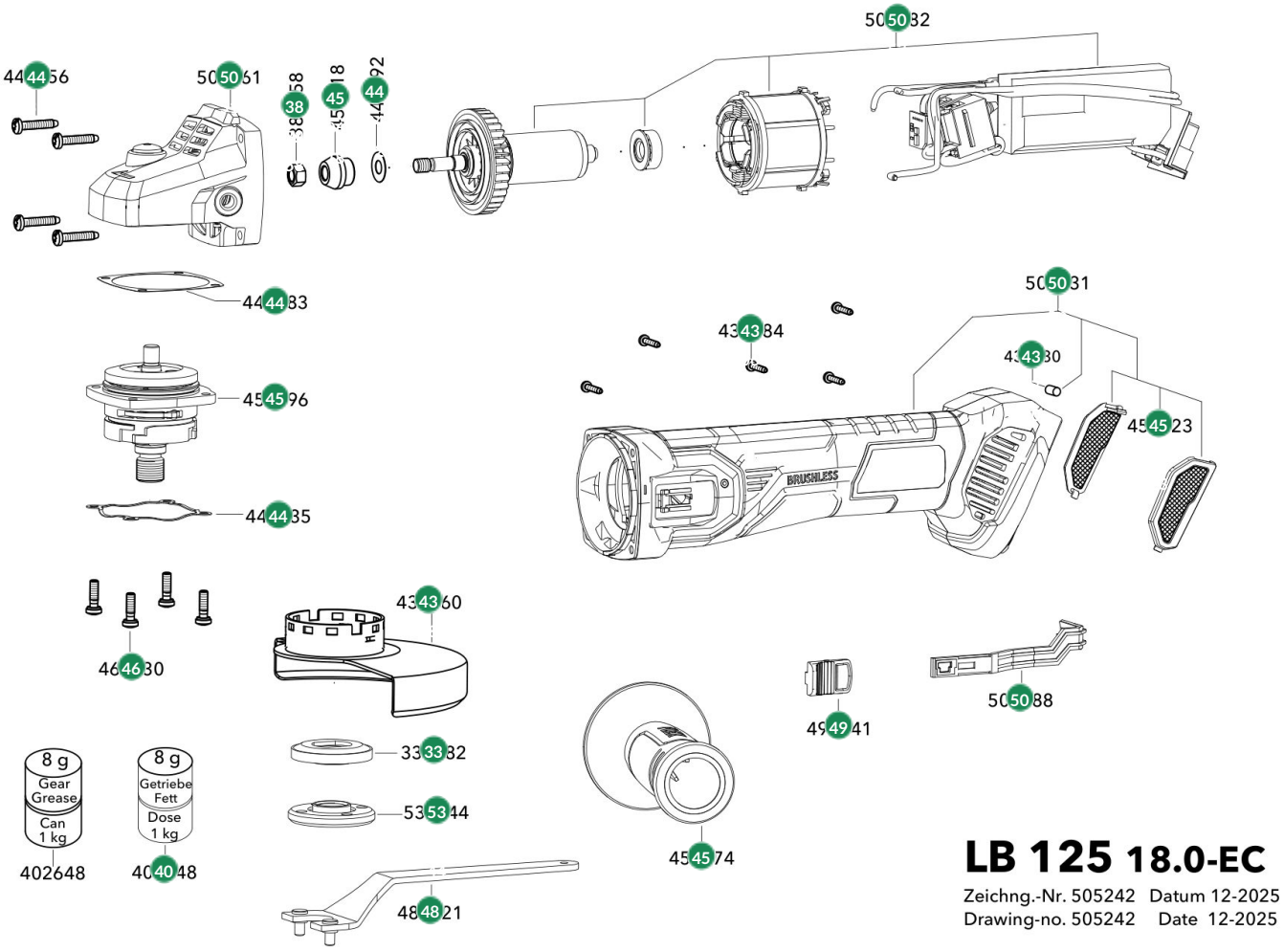

#	Code	Description	Price
335282	335282	FLEX Spanflens haakse slijper	€ 4,50
387258	387258	FLEX Moer L10-10 125	€ 1,20
402648	402648	FLEX Vet, Klüber GE14-111 - 1kg	€ 62,50
430684	430684	FLEX Schroef ST 2.9x16	€ 0,40
430730	430730	FLEX Rubberdemper Ø5x8,5 DD/PD/18.0	€ 0,50
436860	436860	FLEX GU-G D125 48/C2	€ 22,40

#	Code	Description	Price
443492	443492	FLEX Stofschijf L8-11 / LE9-11	€ 0,50
443735	443735	FLEX Golfveerring L8-11 / LE9-11	€ 2,40
443883	443883	FLEX Papierafdichting L8-11 / LE9-11	€ 1,20
443956	443956	FLEX Schroef L8-11 / LE9-11	€ 1,20
450596	450596	FLEX Tandwielas gemonteerd L125 18V	€ 35,40
450618	450618	FLEX Rondsel L125 18V	€ 5,90
450723	450723	FLEX Stofafdekking rechts + links L125 18V	€ 2,40
450774	450774	FLEX GS-SP M8	€ 9,40
462330	462330	FLEX Torx-schroef M4x15L15-10 150	€ 0,50
483621	483621	FLEX Pensleutel	€ 2,40
494941	494941	FLEX Schakelschuif PXE 80	€ 1,20
505161	505161	FLEX Tandwielkasthuis compleet LB/LBE 125	€ 26,00
505188	505188	FLEX Schakelstang LB/LBE 125 18.0	€ 1,20
505331	505331	FLEX Motorhuis compleet LB 125 18.0	€ 23,60
505382	505382	FLEX Elektronica+ veldspoel+ anker LB 125	€ 115,60
534344	534344	FLEX SFN M14	€ 5,90