FLEX PD 2G 18.0-EC LD C | Compacte 2-traps accuslagboorschroefmachine 18 V

PD 2G 18.0-EC LD C – tekening 530693 (11-2025)

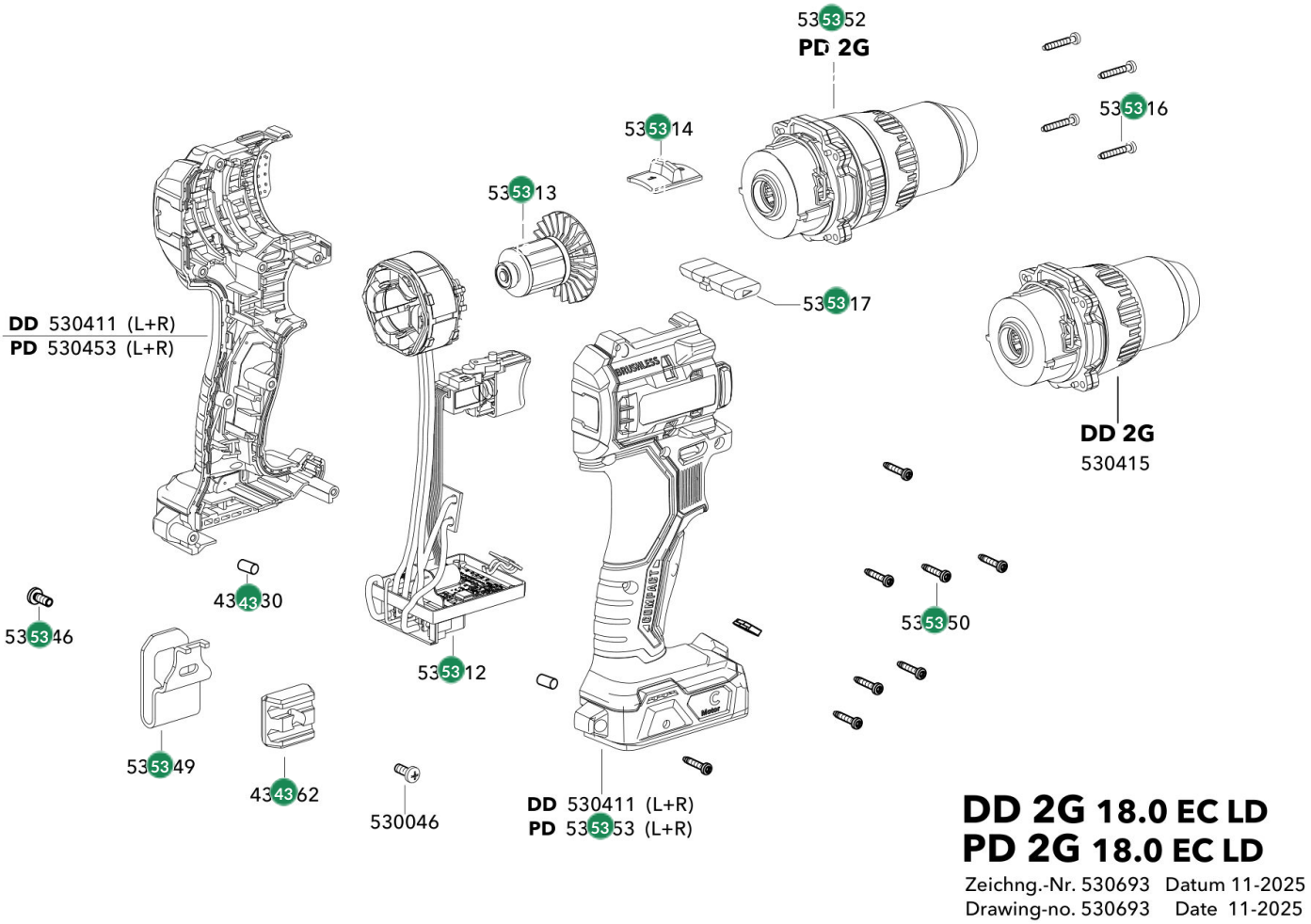

#	Code	Description	Price
430730	430730	FLEX Rubberdemper Ø5x8,5 DD/PD/18.0	€ 0,50
430862	430862	FLEX Bitopberging DD/PD/ID 18.0	€ 3,50
530046	530046	FLEX Schroef	€ 0,40
530049	530049	FLEX Riemhouder	€ 1,70
530150	530150	FLEX KT-schroef	€ 0,40

#	Code	Description	Price
530412	530412	FLEX Elektronica	€ 122,60
530413	530413	FLEX Rotor	€ 45,90
530414	530414	FLEX Versnellingsschakelaar	€ 0,80
530416	530416	FLEX Kruiskopschroef	€ 0,10
530417	530417	FLEX Omschakelaar	€ 0,70
530452	530452	FLEX Tandwielkast	€ 107,10
530453	530453	FLEX Behuizingshelften set	€ 12,40