# FLEX VCE 22 M MC V | Veiligheidsstofzuiger met manuele filterreiniging, 20 l, klasse M

VCE 22 M MC V – versie 1, blad 1

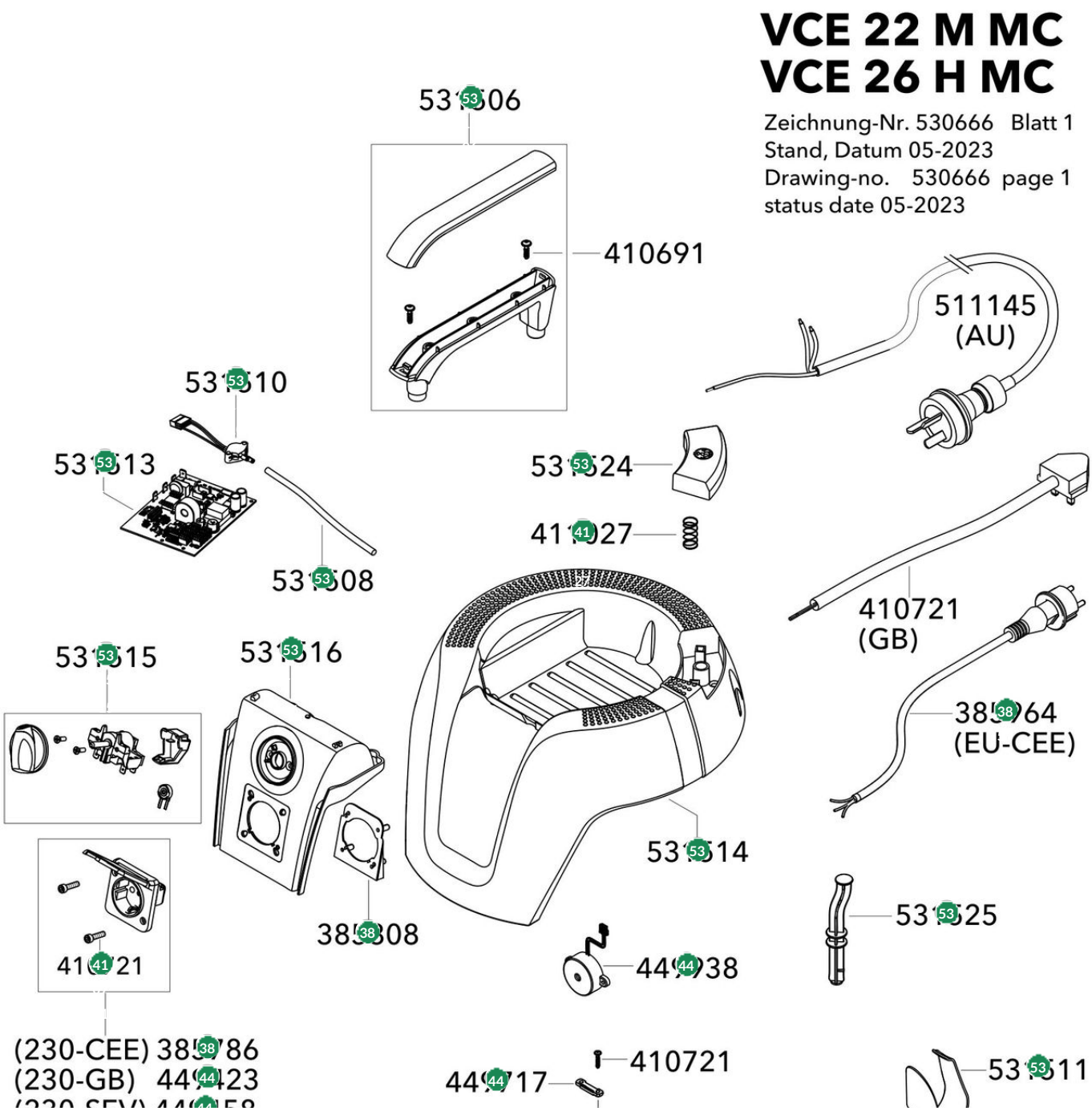

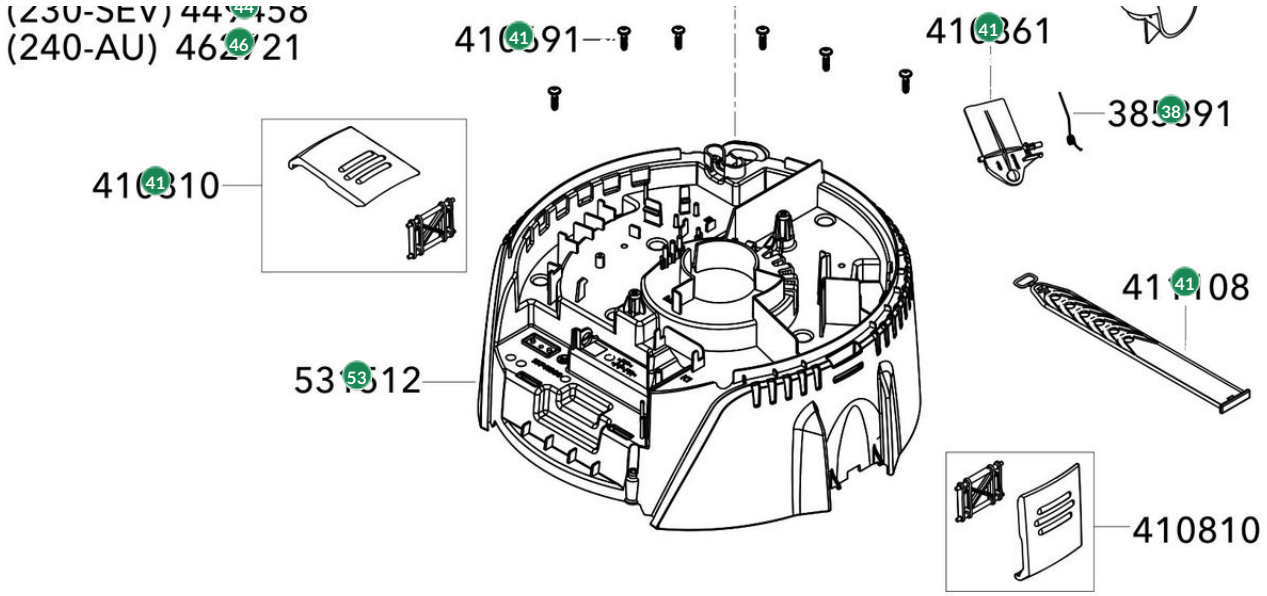


| # | Code | Description | Price |
|---|---|---|---|
| 385786 | 385786 | FLEX Stopcontact 230/CEE VC21+VCE26 | € 31,90 |
| 385808 | 385808 | FLEX Stopcontact-domplaat | € 14,20 |
| 385891 | 385891 | FLEX Torsieveer | € 3,50 |
| 385964 | 385964 | FLEX Netsnoer 230/CEE VC21+VCE26 | € 48,40 |
| 410691 | 410691 | FLEX Schroef 5x18 platkop, VCE | € 0,50 |
| 410721 | 410721 | FLEX Schroef 3,5x18, VC21+VCE26 | € 0,50 |
| 410810 | 410810 | FLEX Sluitklem VC21+26 | € 15,30 |
| 410861 | 410861 | FLEX Lip VC21+VCE26 | € 11,80 |
| 411027 | 411027 | FLEX Veer voor afschudtoets VCE26 | € 2,40 |
| 411108 | 411108 | FLEX Rubberband VCE26 | € 14,20 |
| 449423 | 449423 | FLEX Stopcontact 13A/230V-BS VCE33/44 | € 51,90 |
| 449458 | 449458 | FLEX Stopcontact 10A/230V-SEV VCE33 | € 60,20 |
| 449717 | 449717 | FLEX Houderband VCE33/44 | € 4,70 |
| 449938 | 449938 | FLEX Waarschuwingszoemer VCE33/44 M+H | € 28,30 |
| 462721 | 462721 | FLEX Stopcontact 10A/250V-AUS VCE33/4 | € 81,40 |
| 531506 | 531506 | FLEX Greep voor VCE22M en VCE26H | € 17,80 |

| # | Code | Description | Price |
|---|---|---|---|
| 531508 | 531508 | FLEX Slang AVMS. | € 6,60 |
| 531510 | 531510 | FLEX Sensor 50KPA | € 80,60 |
| 531511 | 531511 | FLEX Kabelhaak AERO 26/31 | € 7,80 |
| 531512 | 531512 | FLEX Spanplaat VCE22M/VCE26H | € 36,10 |
| 531513 | 531513 | FLEX PCBA VCE26M/H_und_VCE22M 230V | € 173,10 |
| 531514 | 531514 | FLEX Kopafdekking VCE22M/VCE26H | € 30,20 |
| 531515 | 531515 | FLEX Schakelaar VCE22M/VCE26H | € 41,80 |
| 531516 | 531516 | FLEX Behuizing voor regelaar en doos VCE22/VCE26 | € 16,20 |
| 531524 | 531524 | FLEX Drukknop, rood, VCE 22M+26H | € 11,60 |
| 531525 | 531525 | FLEX Stang, filterafklopbediening VCE 22M+26H | € 9,60 |