FLEX VCE 22 M MC V | Veiligheidsstofzuiger met manuele filterreiniging, 20 l, klasse M

VCE 22 M MC V – versie 1, blad 2

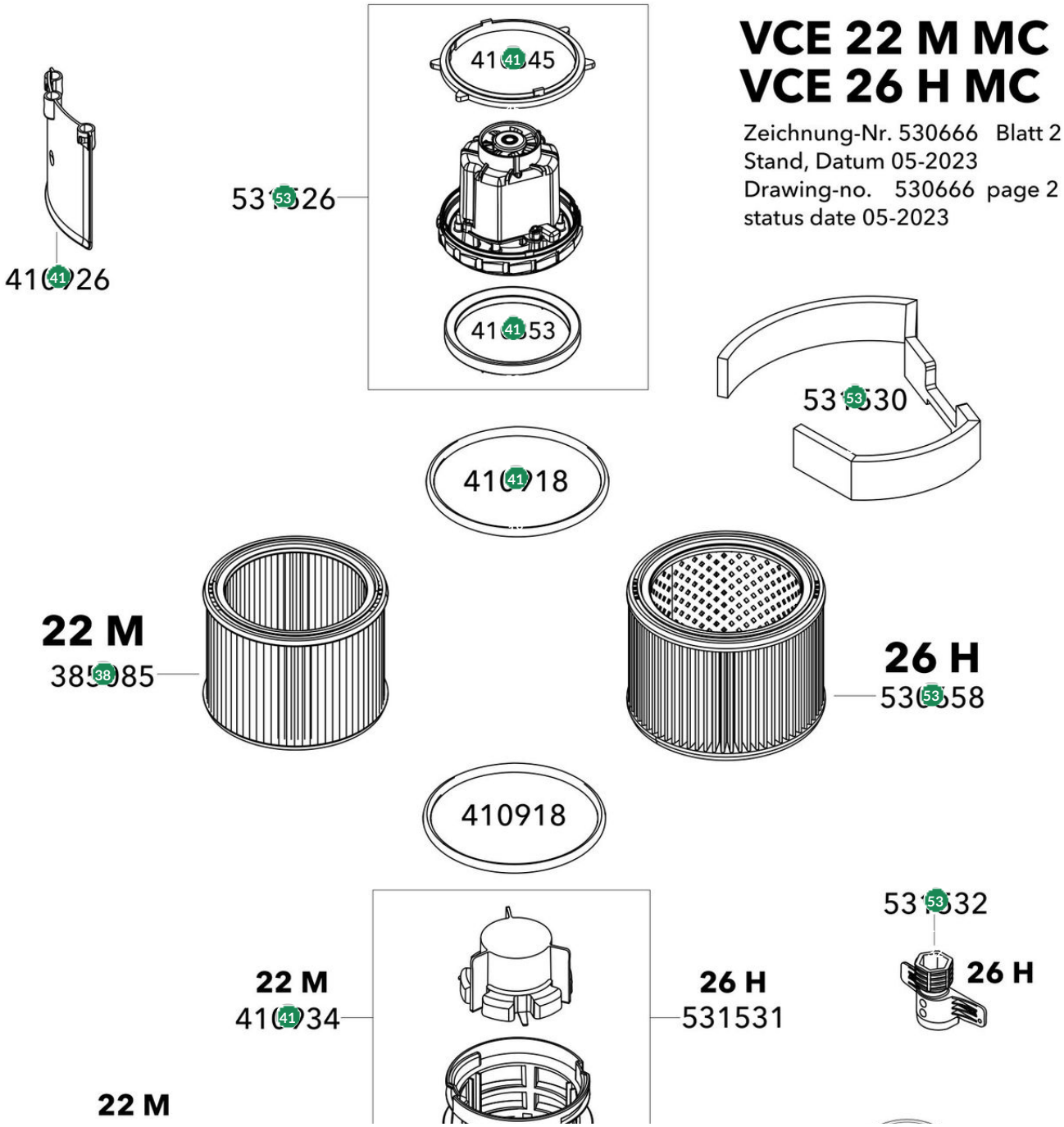

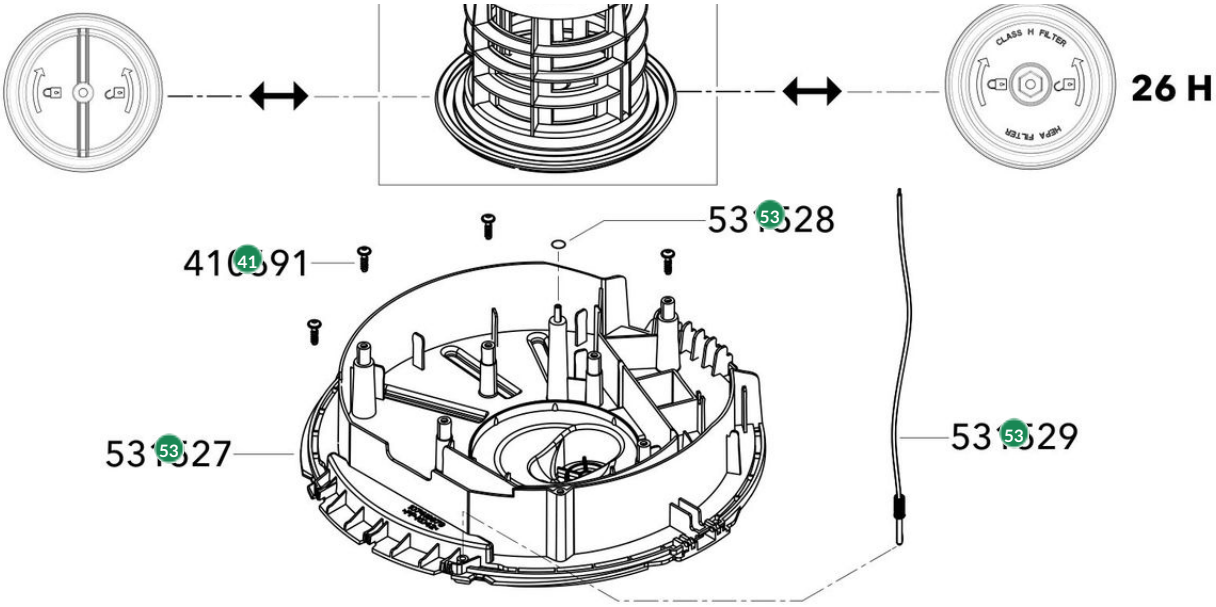

#	Code	Description	Price
385085	385085	FLEX Filterelement	€ 48,40
410691	410691	FLEX Schroef 5x18 platkop, VCE	€ 0,50
410845	410845	FLEX Motorafdichting boven VC21+VCE26	€ 14,20
410853	410853	FLEX Motorafdichting onder VC21+VCE26	€ 14,20
410918	410918	FLEX Filterafdichting VC21+VCE26	€ 11,80
410926	410926	FLEX Keerplaat VC21+VCE26	€ 11,80
410934	410934	FLEX Filterhouder VC21+VCE26	€ 27,10
530658	530658	FLEX Filterelement	€ 139,20
531526	531526	FLEX Motor 230V, VCE 22M+26H	€ 126,40
531527	531527	FLEX Grondplaat+afdichting, VCE 22M+26H	€ 42,10
531528	531528	FLEX O-ring, Ø5x3, VCE 22M+26H	€ 5,70
531529	531529	FLEX Contactveer met kabel, VCE 22M+26H	€ 12,70
531530	531530	FLEX Isolatieschuim, VCE 22M+26H	€ 10,70
531532	531532	FLEX T-greep, VCE 26H	€ 12,90