FLEX GLT 35 18-EC | Accu-grastrimmer 18 V

GLT 35 18-EC – versie 1, blad 1

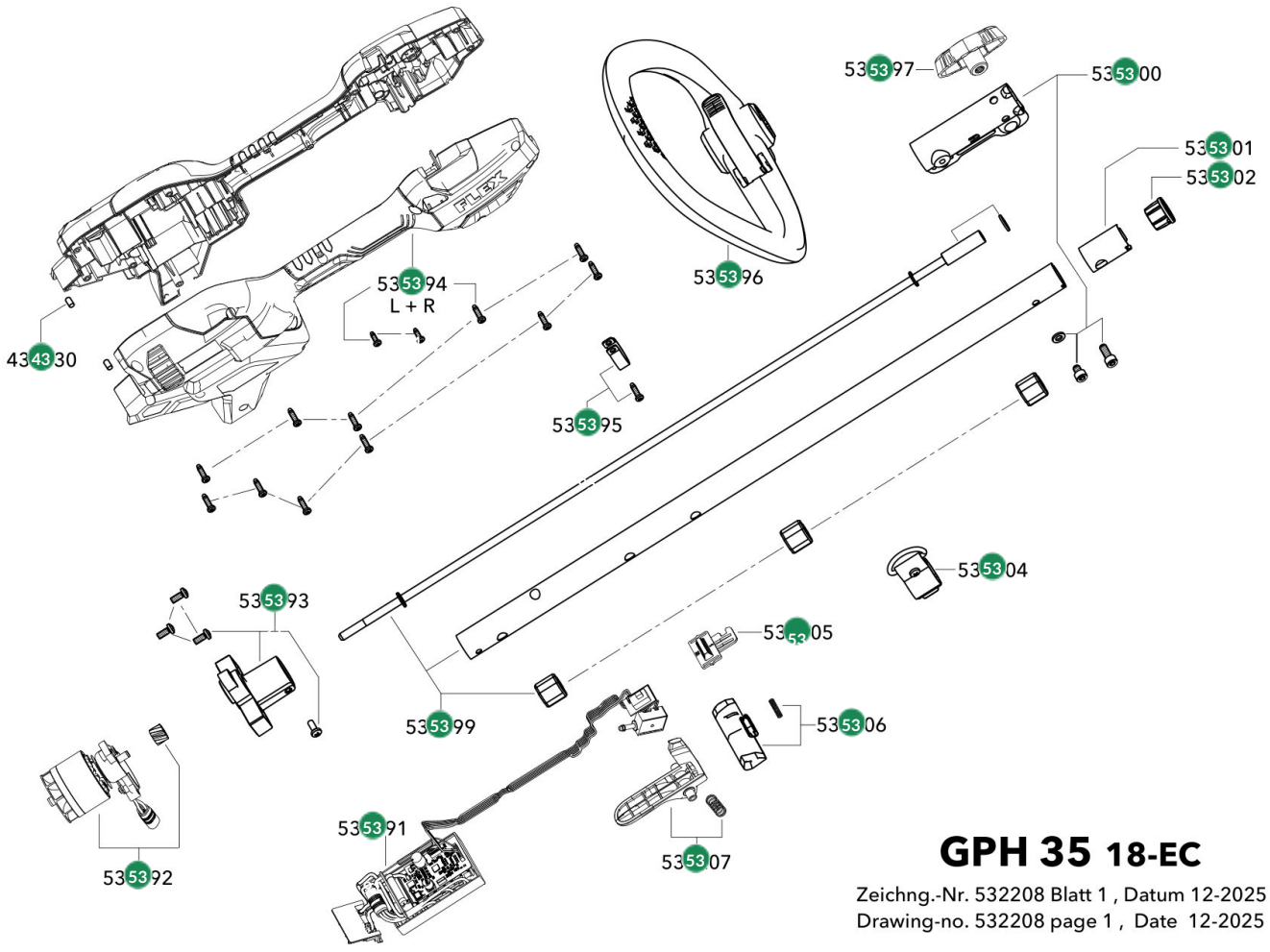

#	Code	Description	Price
430730	430730	FLEX Rubberdemper Ø5x8,5 DD/PD/18.0	€ 0,50
532191	532191	FLEX Elektronica + schakelaar aan/uit	€ 111,30
532192	532192	FLEX Motor + rondsel	€ 54,00
532193	532193	FLEX Tandwielkasthuis+schroeven+Clipring	€ 22,80
532194	532194	FLEX Behuizingshelften L+R, schroeven compleet + plaatring	€ 24,20
532195	532195	FLEX Plaatring + schroef	€ 0,40

#	Code	Description	Price
532196	532196	FLEX Handgreep compleet	€ 13,50
532197	532197	FLEX Vleugelmoer	€ 1,80
532199	532199	FLEX Aandrijfbuis compleet	€ 19,50
532200	532200	FLEX Opnamehouder compleet+ schroeven + ringen	€ 6,40
532201	532201	FLEX Borghuls 25x25,4x40	€ 0,70
532202	532202	FLEX Geleidehuls	€ 0,40
532204	532204	FLEX Haak-set	€ 2,50
532205	532205	FLEX Knop (keuzeinstelling)	€ 0,40
532206	532206	FLEX Ontgrendelknop + veer	€ 2,20
532207	532207	FLEX Tuimeltoets voor aan/uit + veer	€ 2,50