FLEX PD 2G 12-EC C | 2 snelheden accu-klopboorschroever 12 V

PD 2G 12-EC C – tekening 450847 (11-2025)

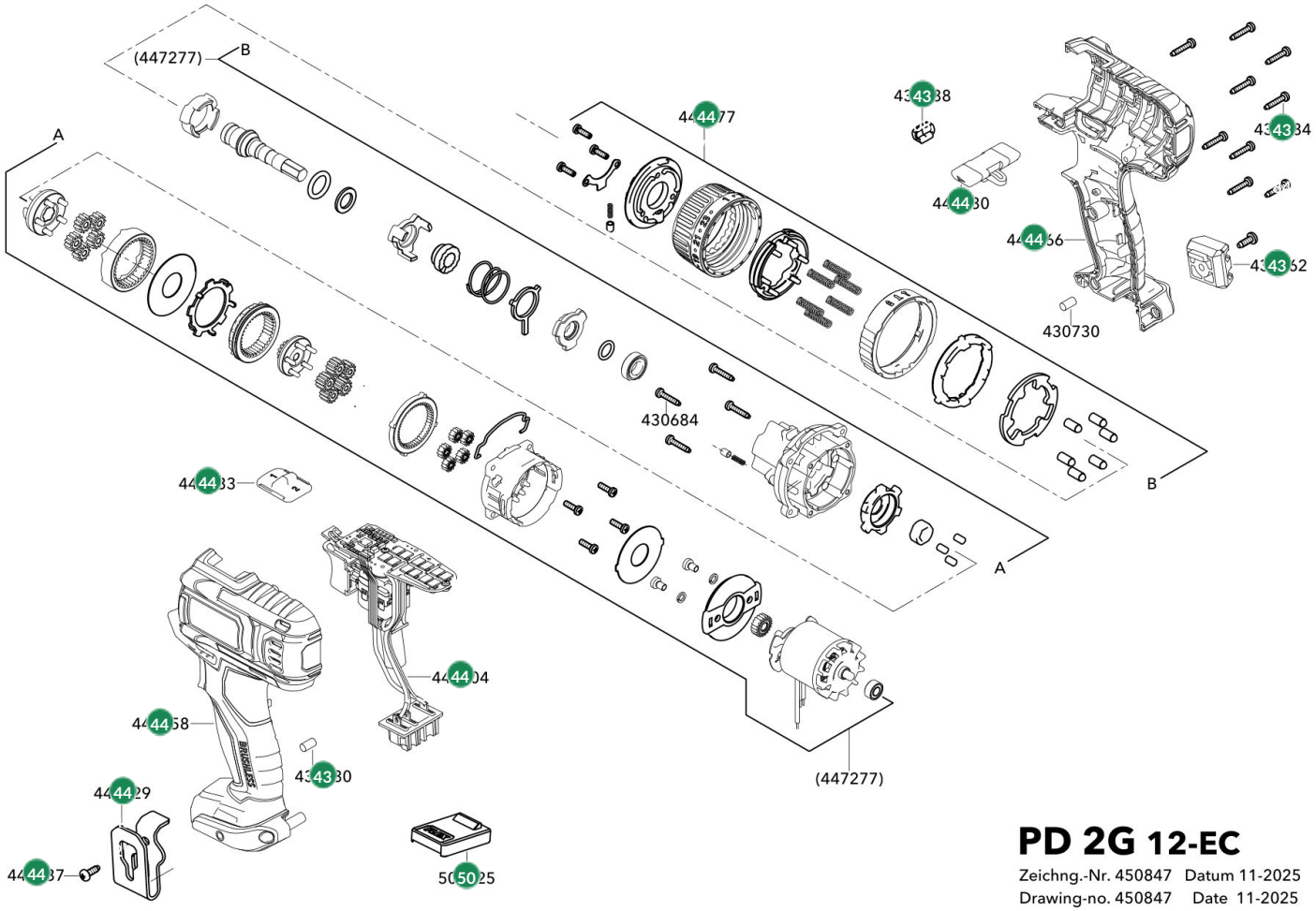

#	Code	Description	Price
430684	430684	FLEX Schroef ST 2.9x16	€ 0,40
430730	430730	FLEX Rubberdemper Ø5x8,5 DD/PD/18.0	€ 0,50
430838	430838	FLEX LED-glas DD/PD/ID 18.0	€ 0,50
430862	430862	FLEX Bitopberging DD/PD/ID 18.0	€ 3,50
444529	444529	FLEX Riemclip	€ 3,50
444537	444537	FLEX Schroef	€ 0,40

#	Code	Description	Price
446033	446033	FLEX Versnellingsschakelaar	€ 0,50
446130	446130	FLEX Omschakelaar	€ 1,20
447277	447277	FLEX Tandwielkast met motor	€ 128,60
447358	447358	FLEX Behuizingshelft links	€ 7,10
447366	447366	FLEX Behuizingshelft rechts	€ 7,10
447404	447404	FLEX Elektronica	€ 99,10
508225	508225	FLEX Batterijbeschermkap 10.8V	€ 1,20