FLEX LB 125-15 18-EC C | Haakse accuslijper met rem 18,0 V, 125 mm

LB 125-15 18-EC C (534993) - blad 1

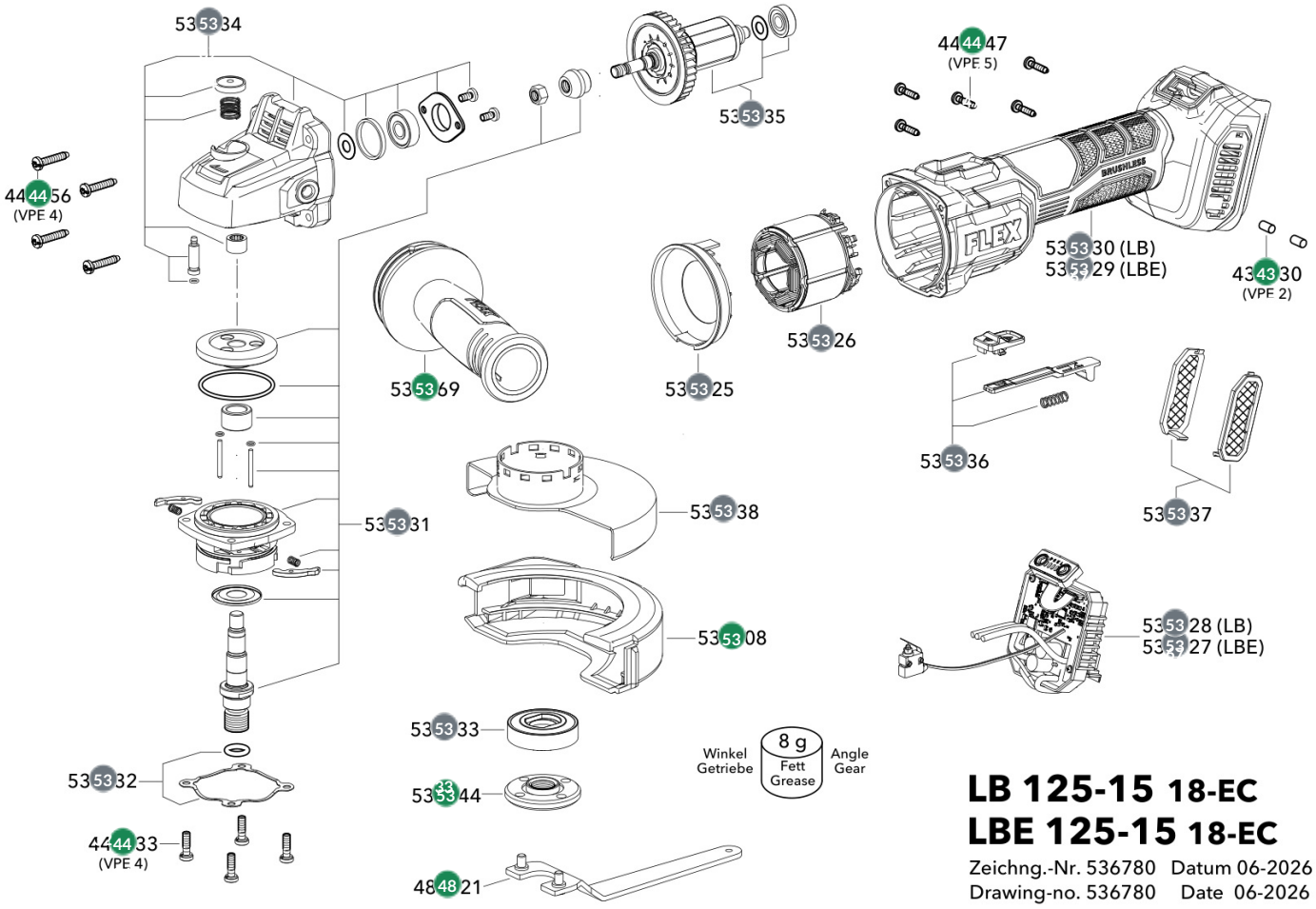

#	Code	Description	Price
430730	430730	FLEX Rubberdemper Ø5x8,5 DD/PD/18.0	€ 0,50
440647	440647	FLEX Torx-schroef CHE 18.0 EC	€ 0,40
443433	443433	FLEX Schroef M4x15 L8-11 / LE9-11	€ 0,50
443956	443956	FLEX Schroef L8-11 / LE9-11	€ 1,20
483621	483621	FLEX Pensleutel	€ 2,40

#	Code	Description	Price
534108	534108	FLEX GU-C D125 clip	€ 11,80
534344	534344	FLEX SFN M14	€ 5,90
535369	535369	FLEX GS-SPV M8	€ 11,30
536725	536725		—
536726	536726		—
536727	536727		—
536728	536728		—
536729	536729		—
536730	536730		—
536731	536731		—
536732	536732		—
536733	536733		—
536734	536734		—
536735	536735		—
536736	536736		—
536737	536737		—
536738	536738		—